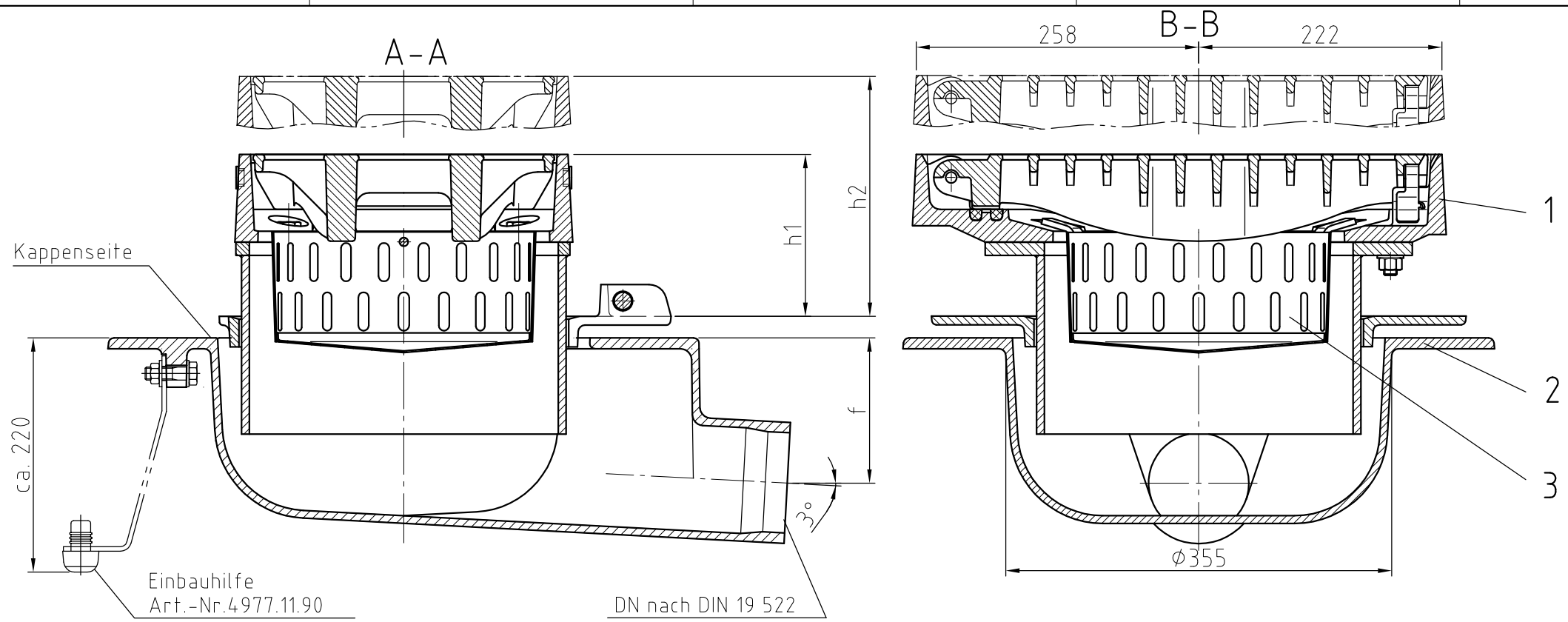


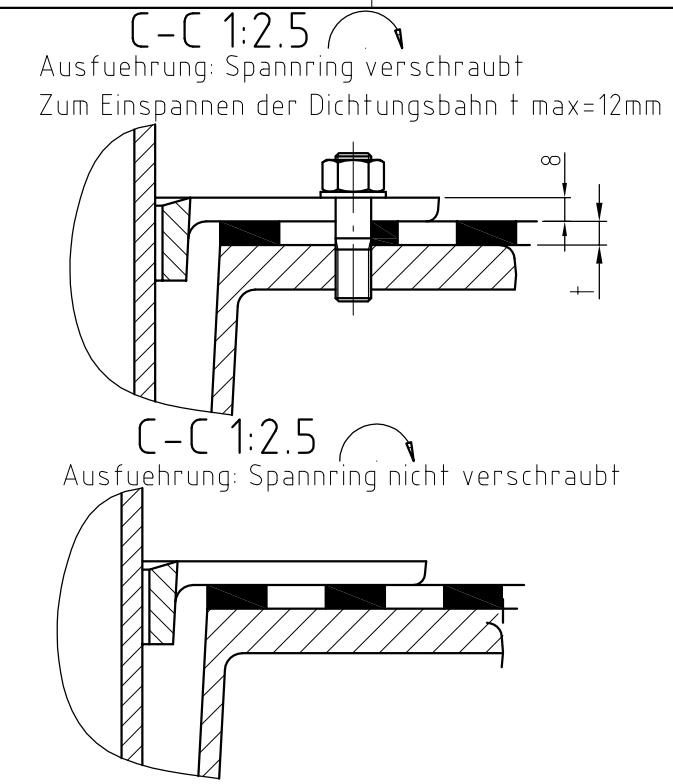


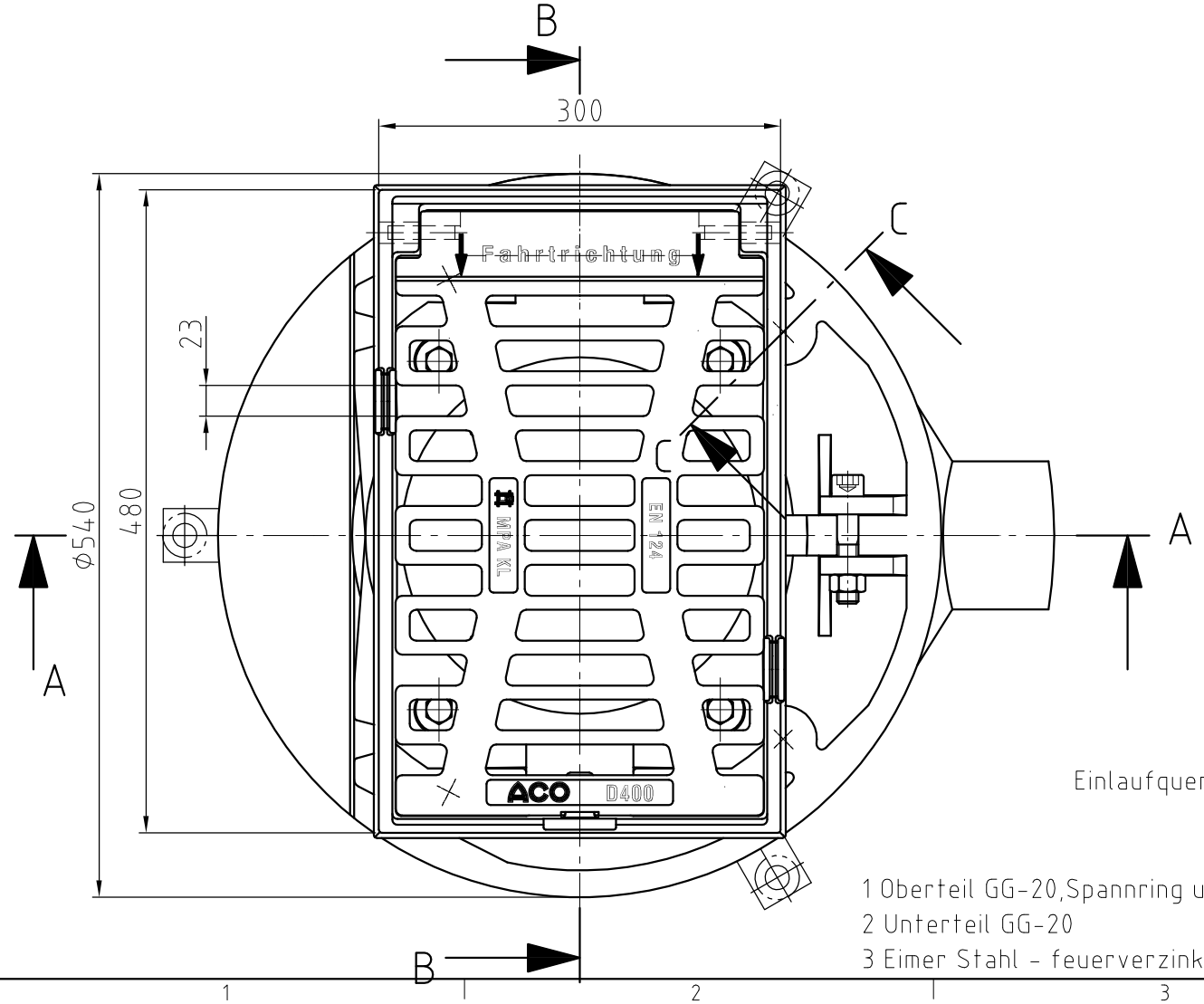


Einlaufquerschnitt:523 cm²

1 Oberteil GG-20,Spannring und Rost GGG-50
2 Unterteil GG-20
3 Eimer Stahl - feuerverzinkt

| Artikel Nr. | Bemerkung | DN | h1 | h2 | f | Gewicht (ca. kg) |
|---|---|---|---|---|---|---|
| 4979.73.02 | Spannring nicht verschraubt | 150 | 235 | 500 | 110 | 96 |
| 4979.78.02 | Spannring verschraubt | 150 | 235 | 500 | 110 | 96 |
| 4979.73.01 | Spannring nicht verschraubt | 150 | 160 | 235 | 110 | 82.5 |
| 4979.78.01 | Spannring verschraubt | 150 | 160 | 235 | 110 | 82.5 |
| 4979.53.02 | Spannring nicht verschraubt | 100 | 235 | 500 | 135 | 96.7 |
| 4979.58.02 | Spannring verschraubt | 100 | 235 | 500 | 135 | 96.7 |
| 4979.53.01 | Spannring nicht verschraubt | 100 | 160 | 235 | 135 | 83 |
| 4979.58.01 | Spannring verschraubt | 100 | 160 | 235 | 135 | 83 |

| Index | Datum/Date | AE-Nr./Mod-no | Benennung/Description | Name |
|---|---|---|---|---|
| 01 | 19.10.2011 | | | MBROE |

Werkstoff/Material:

Fertiggewicht/Weight:

zul. Abweich./Tolerance:

ACO Guss GmbH
Scheidertalstr. 3
65322 Aarbergen
Tel. 06120 / 28-0
Fax. 06120 / 28-8510
www.aco-guss.com

| | Datum/Date | Name |
|---|---|---|
| Gezeichnet/Drawn | | |
| Geprüft/Checked by | 19.10.2011 | MBROE |

Maßstab/Scale 1:5

Neueinführungs-Nr./Launch-no.:

Artikel-Nr./Articel-no.: 4979....

Projection: ISO-E

Schutzvermerk nach DIN 34 beachten

Follow protection note DIN34

# HSD-2 Multitop Brückenablauf Klasse D400

Modell-Nr./Model-no.:

Zeichnungsnr./Drawing-no.: 1320655

Index 01

Ersatz für/Replacement for:

Ersetzt durch/Replaced by:

Format: A3