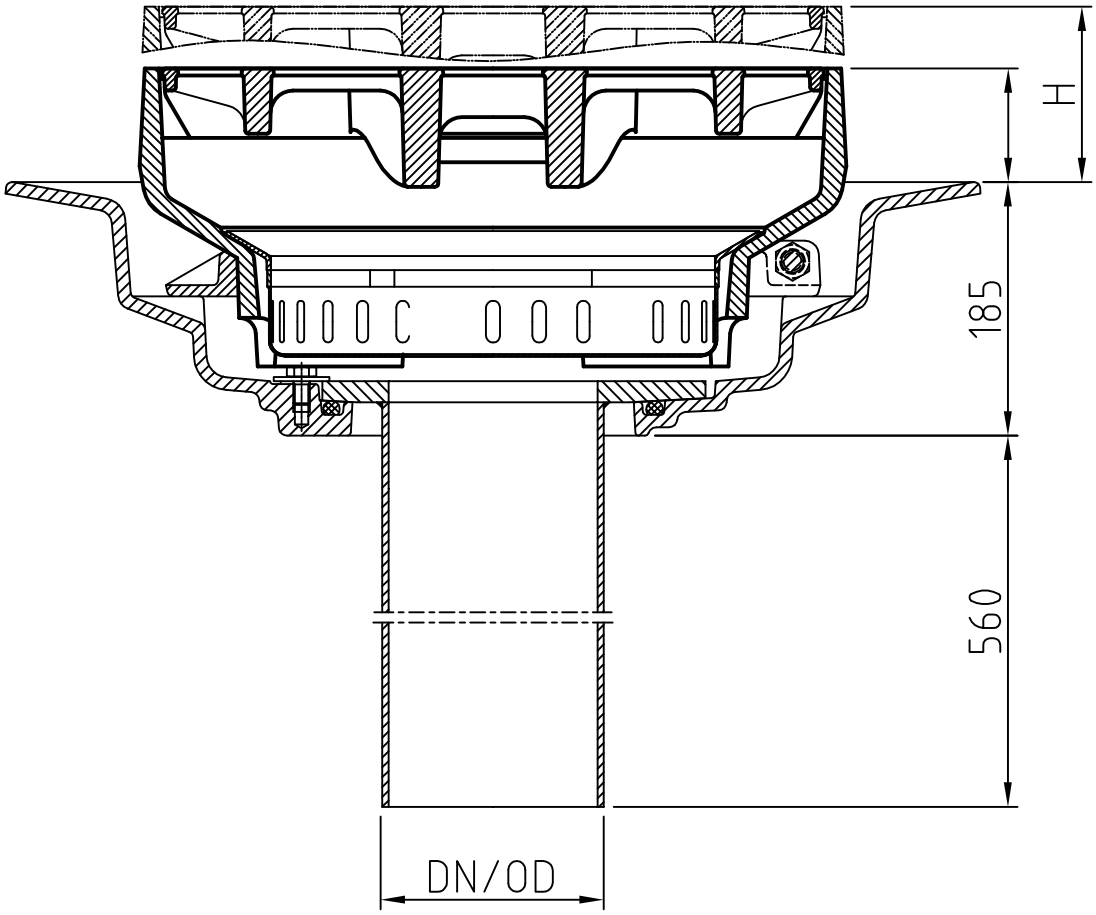
H
185
560
DN/OD

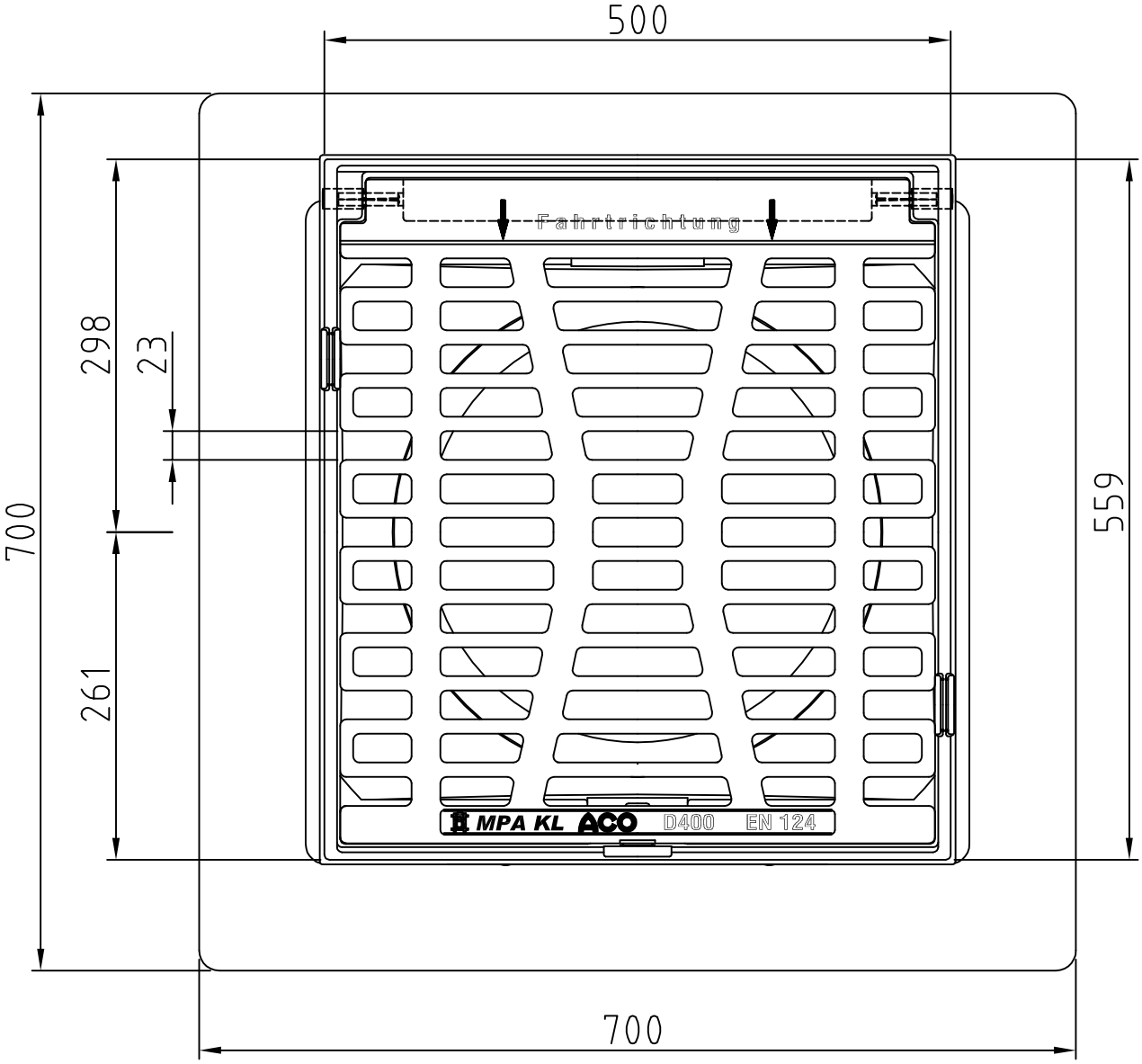
500
Fahrtrichtung
298
23
700
261
559
MPA KL
ACO
D400
EN 124
700