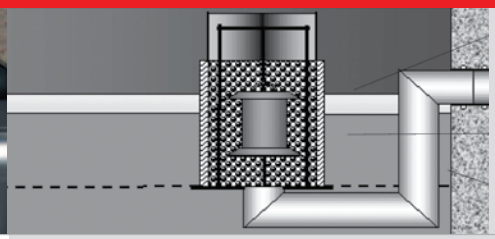

ACO mélyépítés

Leválasztástechnika

Kültéri olaj és zsírleválasztás

Műszaki katalógus

Leválasztástechnika
Kültéri olaj és zsírleválasztás

A megfelelő leválasztó berendezés kiválasztása 3
Zsírleválasztás, olajleválasztás 4

Kültéri zsírleválasztó berendezések
Információk 7
Zsírleválasztó berendezések méretezése, ételadagok figyelembe vételével 9
Zsírleválasztó berendezések méretezése, feldolgozott állatok száma szerint 10

ECO FPI LIGHT zsírleválasztók műszaki adatai 12
Roto-moulding eljárással készült leválasztó berendezések általános ismertető 13
ACO Lipumax P polietilén zsírleválasztók műszaki adatai 15
ACO Lipumax vasbeton zsírleválasztók műszaki adatai 22
Leválasztó tartozékok Lipumax vasbeton leválasztókhoz 24
Beépítési útmutató zsírleválasztó berendezésekhez 25

Kültéri olajleválasztó berendezések
Információk 30
Működési elvek, alapfogalmak 33
Vasbeton olajleválasztó berendezések műszaki adatai 34
Műanyag olajleválasztó berendezések műszaki adatai 57

A megfelelő leválasztó berendezés kiválasztása

Mikor kell zsírleválasztót alkalmazni?

Az EN 1825 szabvány alapján meghatározott előírások szerint kell a szerves olajjal és zsírral szennyezett szennyvízet előkezelni, a káros olajat, iszapszennyeződést hatékony módon eltávolítani.
Ilyen jellegű szennyvizek leggyakorabban konyhákban és élelmiszeripari üzemekben keletkeznek.
A szennyvízben levő szerves zsírok és olajok nagyon károsak a lefolyórendszerre, a szennyvíz átemelő és kezelő berendezésekre, valamint komoly fertőzésveszélyt jelentenek az ilyen jellegű szennyvizekkel kapcsolatba kerülőkre.
A zsírleválasztó berendezés által leválasztott zsír és iszap veszélyes hulladéknak minősül, későbbi elszállítására és kezelésére vonatkozó szabályok betartása nagyon fontos feladat.
Az ACO több évtizedes tapasztalattal fejleszti és gyártja a legmodernebb leválasztó berendezéseket, melyek a legteljesebb választékot jelentik felhasználók részére.
A visszatorlódási szint alá telepített ilyen jellegű műtárgyak esetében a leválasztó után ikerszivattyús automata átemelő telepet kell beépíteni.

Mikor kell olajelválasztót alkalmazni?

Az EN 858 szabvány alapján meghatározott előírások szerint kell az ásványi eredetű olajjal és zsírral szennyezett szennyvízet előkezelni, a káros olajat, iszapszennyeződést hatékony módon eltávolítani.
Ilyen jellegű szennyvizek leggyakorabban parkoló felületeknél, üzemanyag kutaknál és ipari üzemekben keletkeznek.
A szennyvízben levő ásványi eredetű zsírok és olajok nagyon károsak a környezetre, természetünk vízbázisát, növény és állatvilágot drámai módon képes károsítani, elpusztítani.
Az olajleválasztó berendezés által leválasztott olaj és iszap veszélyes hulladéknak minősül, későbbi elszállítására és kezelésére vonatkozó szabályok betartása nagyon fontos feladat.
Az olajleválasztó berendezések a önműködő elzáró szerkezettel vannak felszerelve,mely garantáltan meggátolja a már leválasztott olaj kijutását a leválasztó berendezésből.
Az ACO több évtizedes tapasztalattal fejleszti és gyártja a legmodernebb leválasztó berendezéseket, melyek a legteljesebb választékot jelentik felhasználók részére.
A visszatorlódási szint alá telepített ilyen jellegű műtárgyak esetében a leválasztó után ikerszivattyús automata átemelő telepet kell beépíteni.

ACO mélyépítés

Szenyvíz

Állati és növényi eredetű zsírok/olajok

Ásványolaj

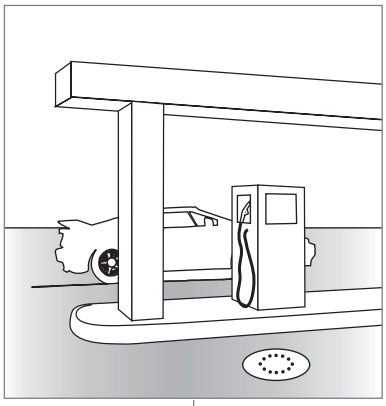

Méretezés

A méretezés alapja

- napi ételadag száma
- az élelmiszer mennyisége és típusa

Befolyásoló tényezők

- a szennyvíz hőmérséklete
- zsírsűrűség
- tisztítószer

A méretezés alapja

- a munkaterület típusa (üzemanyagkút, kocsimosó, parkoló, stb.)
- a szennyvíz mennyisége (csapadékvíz, vagy szürkeszennyvíz)
- szennyvíztisztító műtárgyak száma

Befolyásoló tényezők

- olaj fajtája és sűrűsége
- iszapmennyiség

Beépítés

Szabadon álló

Polietilén
- Eco-Mobil
- Eco-Jet
- Hydrojet
- Lipator-PE
- Lipatomat-PE

Rozsdamentes
- Lipu-Mobil
- Lipurex
- Lipurat
- Lipator
- Lipatomat

Földbe telepíthető

Polietilén
- Eco-FPI
- Lipumax P
- Lipumax P-D
- Lipumax P-DM
- Lipumax P-DA

Szabadon álló

Rozsdamentes
- Coalisator-R, RD

Öntöttvas
- Coalisator GG

Polietilén
- Garázs olajleválasztó

Földbe telepíthető

Öntöttvas
- Coalisator GG

Polietilén
- Oleopator P
- Oleopass P

Zsírleválasztók, olajleválasztók

ACO mélyépítés

Kültéri zsírleválasztó berendezések

ACO mélyépítés

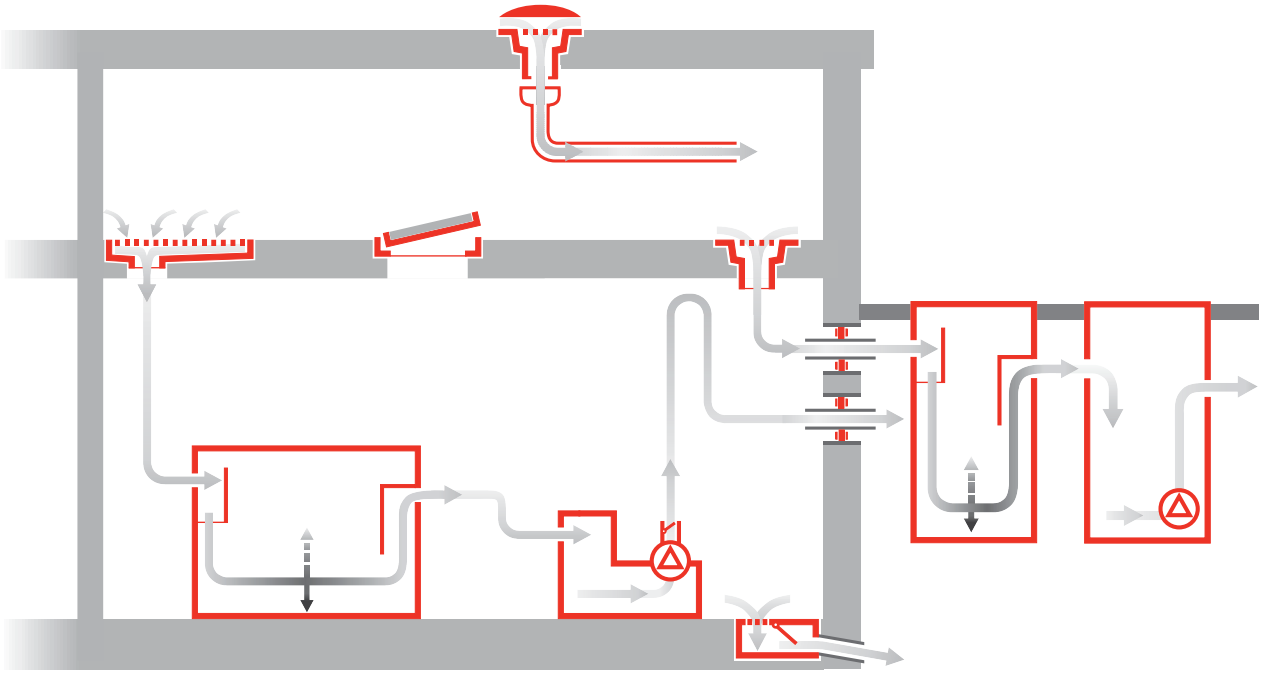

Információk

A zsírleválasztó berendezések gyártásában több évtizedes tapasztalattal, és egész Európára kiterjedő referenciákkal rendelkező németországi ACO Passavant gyár termékeit ACO zsírleválasztó néven forgalmazzuk Magyarországon.
A hazai alkalmazáshoz rendelkezünk az Építésügyi Minőségellenőrzési Innovációs Rt. építőipari műszaki engedélyével, és az alkalmazási engedélyezési szempontból a Vízgazdálkodási Tudományos Kutató Rt. által ellenőrzött Alkalmazási Műszaki Feltételekkel.
A termékek előállítása a Német Építéstechnikai Intézet által ellenőrzött rendszerben történik.
Minden berendezésünk természetesen rendelkezik az Európai Unión belüli forgalmazhatóságot és alkalmazhatóságot, az EN szabványoknak való megfelelőséget igazoló CE jellel is.

A berendezések fő alkalmazási területei:
Növényi illetve állati eredetű olajokkal-zsírokkal szennyezett vizek tisztításához.
- éttermek,
- konyhák,
- húsfeldolgozó üzemek,
- élelmiszeripari üzemek.

Szabályozás, szabványok:
A leválasztók névleges nagyságát, teljesítményét, a rajtuk átvezetendő folyadékok fajtája, szennyezettsége és mennyisége függvényében az MSz EN 1825 szerint kell megállapítani.

A berendezés kiválasztásához szükséges paraméterek:

1. A tisztítandó vízhozam, tisztítási teljesítmény NG (l/s) meghatározása. (Konyhatípusoktól függően mellékelt táblázat segítségével, 9-11. oldal).

2. A kifolyó (tisztított) víz megengedett szerves Idószer extrakt (SZOE) tartalmára vonatkozó határértékeket a folyamatosan megújuló, rendkívül szigorú előírásokat tartalmazó rendeletek szabályozzák.
A katalógus kiadásakor az alábbi vonatkozó rendeletek vannak érvényben: 219/2004 (VII.21) Korm. rendelet, 220/2004 (VII.21) Korm. rendelet, 28/2004 (XII.25) KvVM rendelet.

A berendezések a 28/2004 (XI.25) KvVM rendelet mellékletei szerint alkalmazhatóak a közcsatorna befogadókra (SZOE=50-150 mg/l)

3. Olyan üzemeknél, ahol könnyen emulziós állapotba kerülő anyagokkal dolgoznak (pl.: tej, majonéz, stb.), kérjék cégünk műszaki kollégáinak segítségét, mert egyszerű fizikai szétválasztással nem lehet megoldani a korrekt leválasztást. Ebben az esetben biológiai leválasztást érdemes alkalmazni. Cégünk forgalmaz biológiai leválasztó berendezéseket.

Kérje cégünk műszaki ismertetőit.

MSz EN 1825 szerinti működési vázlat, méretezési elv

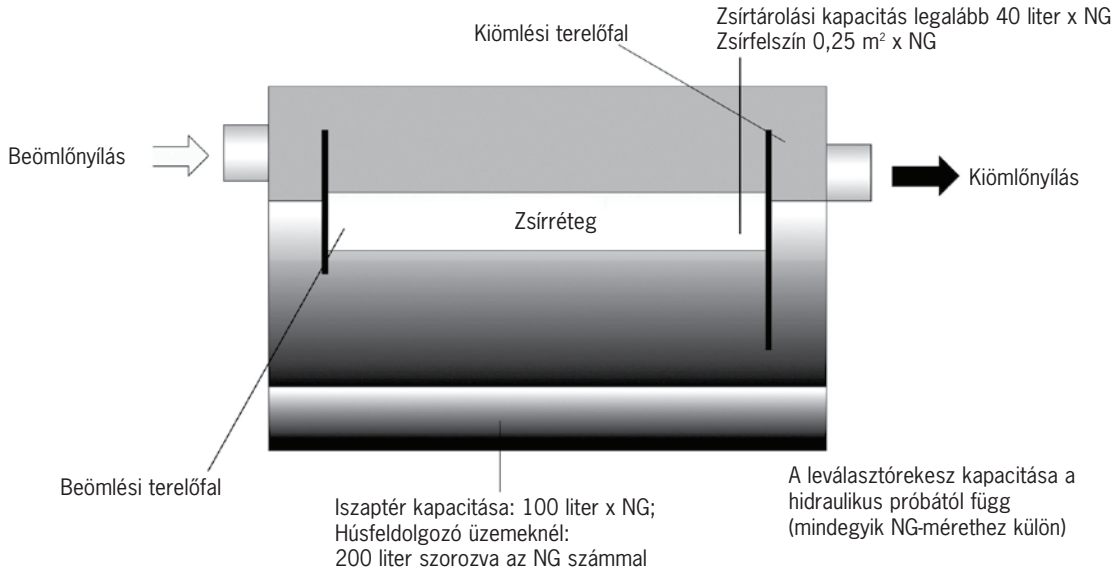

ACO mélyépítés

Az ACO zsírleválasztó berendezések kialakítása:

A leválasztó berendezésekben az iszap- és zsír leválasztása vegyszerhozzáadás nélkül, gravitációs fázisszétválasztással történik.

A földbe telepíthető berendezések előregyártott vasbetonból és polietilénből készülnek.

A vasbeton berendezések belső felületükön három rétegű polietilén bázisú vízzáró bevonattal vannak ellátva. Belső szerkezeti elemeik alapesetben polietilénből készülnek. Igény esetén saválló acélból is legyártjuk.

A polietilén berendezések duplafalú HD-PE testből és vasbeton födémből állnak. A duplafalú polietilén testnek köszönhetően D400 kN terhelési osztályú felületekbe külön erősítés nélkül beépíthetőek. B 125 kN terhelési osztályú felületekhez egyrétegű HD-PE anyagból kínálunk zsírleválasztó berendezést.

Földbe telepíthető zsírleválasztók fedlap teherbírásának meghatározása:
– A 15 (gyalogos terhelés)
– B 125 (max. szgk)
– D 400 (tgk)

A műtárgyak alapozását az építés helyi talajviszonyaitól, valamint a műtárgy tömegétől (vízzel feltöltött üzemi tömeg) függően a tervezőnek kell előírnia, ügyelve arra, hogy a kiegyenlítő rétegnek is legyen helye.
A berendezés helyére történő emelését darus függesztéssel kell végezni. A polietilén műtárgyak jelentősen kisebb tömeggel rendelkeznek, így beemelésük jelentős könnyebbséget biztosít. Szerelésnél ügyelni kell a csőtengely pontos beállítására, és a folyásirány helyességére. A berendezés behelyezését követően az illesztési felületeket meg kell tisztítani a szennyeződésektől és a tömítőgyűrű felhelyezése utána a födém (illetve magasító elem) elhelyezhető. Az illesztéskor ügyelni kell a fedlap/ok terv szerint helyezkedjenek el. A munkagödör visszatöltése előtt a csőcsatlakozások tömítettségét vízzárósági próbával ellenőrizni kell. A műtárgy körül a föld visszatöltést megfelelően tömöríteni kell.

Zsírleválasztók kiválasztásának szempontjai:

A zsírleválasztók által leválasztott növényi illetve állati eredetű zsírok-olajok szinte azonnal erjedésnek, rothadásnak indulnak. Az ekkor lezajlódó biológiai illetve kémiai reakciók hatására a leválasztóban lévő veszélyes hulladék erős szaghatással (büdös) rendelkezik, valamint fokozottan fertőzésveszélyes.

Zöldmezős beruházásoknál a kültérben elhelyezett leválasztók ürítése-tisztításakor mérlegelni kell, hogy a felszabaduló szagok zavarhatják-e a környezetet. A fertőzésveszély elkerülése érdekében a leválasztó megnyitásakor mindenkor védekezni kell a védőfelszerelések alkalmazásával.

Üzembe helyezés, próbaüzem:
Az üzembe helyezést megelőzően be kell szerezni a területileg illetékes vízügyi hatóság üzembe helyezési vízjogi engedélyét, és a tervekben szereplő részletes üzembe helyezési utasításnak megfelelően kell eljárni.

A próbaüzem célja a berendezés bejáratása, a tisztítás-technológia paramétereinek beállítása, a berendezés teljesítőképességének gyakorlati igazolása.

Üzemeltetés, rendszeres karbantartás:
A berendezéseket az üzemi körülményektől függő gyakorisággal kell üríteni-tisztítani (általában havi egy-két alkalommal).

A leválasztókban keletkező iszapot és zsírt veszélyes hulladékként kell kezelni. A leválasztóban összegyűlt anyag leürítését,

Munkavédelmi és biztonságtechnikai előírások:
A nem zárt rendszerű zsírleválasztó berendezések tisztításakor-ürítésekor védőruhát használni kell!
Aknába csak felügyelettel és mentőkötél használatával szabad bemászni!

A karbantartási munkák végzése közben, a berendezésbe szennyvíz nem folyhat!

A leválasztókból a veszélyes hulladékok ürítését és ártalmatlanítását csak erre szakosodott és engedéllyel rendelkező szakcég végezheti. A kiszippantott hulladékot tilos a szabadba üríteni, vizekbe, csatornákba, vagy szikkasztógödrökbe juttatni!

A karbantartási, tisztítási folyamatok során esetleg szennyeződött felületeket haladéktalanul meg kell tisztítani és fertőtleníteni kell!

FONTOS FIGYELMEZTETÉS: Minden zsírleválasztó berendezést beüzemeléskor, és minden leürítés és tisztítás után fel kell tölteni tiszta vízzel! Csak ezután engedhető bele szennyezett víz.

A méretezés alapja

A zsírleválasztók szükséges méretének meghatározása

A zsírleválasztók szükséges méretének meghatározását minden egyes beépítés esetén, számos módon el lehet végezni a DIN EN-1825-2 szabványnak megfelelően.

1. Konyhák esetén, a konyhai berendezéseken alapuló méretezés (mosogatók, mosogatógépek, billenő serpenyők stb. alapulvétele) kiegészíthető a készített ételadagokon alapuló méretezéssel is.

2. Húsfeldolgozó üzemek esetében a méretezés alapjául a hetente feldolgozott állatok száma szolgálhat a tervezés alapjául.

3. Ha az adott helyen csak vágási tevékenység folyik, akkor a számítások csak a tisztítás során keletkező szennyvíz mennyiségén alapulnak.

A továbbiakban az első két módszert tárgyaljuk részletesebben.

Zsírleválasztó berendezések méretezése, ételadagok figyelembe vételével (MSz EN 1825)

Konyhatípus	Étkeztetett személyek száma M= (Havi átlagban napi melegételszám)	VM= Üzemspecifikus vízfelhasználás	F= Dinamikus vízhasználati tényező	t= Napi üzemidő	Q_s= Maximális szennyvíz mennyiség
Hotel konyha	Adag / nap	x 100 l =.....	x 5 =	.....Liter / .....Üzemidő x 3600 s	l/s
Étterem	Adag / nap	x 50 l =.....	x 8,5 =	.....Liter / .....Üzemidő x 3600 s	l/s
Üzemikonyha / Menza	Adag / nap	x 5 l =.....	x 20 =	.....Liter / .....Üzemidő x 3600 s	l/s
Kórház konyha	Adag / nap	x 20 l =.....	x 13 =	.....Liter / .....Üzemidő x 3600 s	l/s
Egésznap üzemelő konyha	Adag / nap	x 10 l =.....	x 22 =	.....Liter / .....Üzemidő x 3600 s	l/s

Tényezők:	**fd 1**	Zsírsűrűség 0,94 g/cm³-ig	**ft 1**	Befolyóvíz hőmérséklet 60 °C-ig	**fr 1**	Tisztítószer nélkül
	fd 1,5	Zsírsűrűség 0,94 g/cm³-től	**ft 1,3**	Befolyóvíz hőmérséklet 60 °C-tól	**fr 1,3**	Tisztítószerrel
					fr 1,5	Pl. Kórházban használatos tisztítószerrel

Névleges méret NG=	**Qs x fd x ft x fr**			
NG=		**l/s**	Alkalmas leválasztó: NG.....	Iszaptér:.....L
Iszaptér=	**100 L x NG**			

ACO mélyépítés

Zsírleválasztó berendezések méretezése, a hetente feldolgozott állatok száma szerint (MSz EN 1825)

	A húsfeldolgozó üzem nagysága	A hetenként levágott állatok száma	M = töltelékáru termelés kg / nap	Vp = berendezésre jellemző víz-mennyiség / kg töltelékáru-termelés	F= a működési feltételekre jellemző csúcs-terhelési tényező	t= a leválasztót terhelő napi üzemórák száma	Q_s= Maximális szennyvíz-terhelés
Töltelékáru készítés	**Kicsi** töltelékáru termelés napi 100 kg-ig	Heti legfeljebb 5 marha vagy 12,5 sertés vágása	.....kg/nap	x = 20 l	x 30 (csúcsterh. tényező)	= .....liter .....üzemórák x 3600 s	= .....l/s
	Közepes töltelékáru termelés naponta 101 kg - 200 kg	Heti legfeljebb 10 marha vagy 25 sertés vágása	.....kg/nap	x = 15 l	x 35 (csúcsterh. tényező)	= .....liter .....üzemórák x 3600 s	= .....l/s
	Nagy töltelékáru termelés naponta 201 kg - 800 kg	Heti legfeljebb 40 marha vagy 100 sertés vágása	.....kg/nap	x = 10 l	x 40 (csúcsterh. tényező)	= .....liter .....üzemórák x 3600 s	= .....l/s

$$Qs = \frac{M_p \times V_p \times F}{t \times 3600}$$

Módosító tényező			
Sűrűség (fd)	0,94 g/cm^3-ig fd = 1,0	sűrűség 0,94 g/cm^3 felett	fd = 1,5
A befolyóvíz hőmérséklete (ft)	60 °C-ig ft = 1,0	60 °C felett	ft = 1,3
Tisztítószer (fr)	nincs fr = 1,0	van	fr = 1,3

Névleges méret **NG = [Qs] x [fd] x [f] x [fr]**

NG = [ ] x [ ] x [ ] x [ ] = Választott méret: NG .....

Példák a zsírleválasztó berendezés méretének számításához

1. példa

Egy étterem minden nap 17:00 és 02:00 óra között van nyitva, és ez alatt az idő alatt meleg ételeket kínál. A konyha hasonlít egy szokásos szállodai konyhához.
Az étterem vezetője szerint esténként maximum 250 adag étel készül. A konyhai berendezéseket tisztítószerekkel tisztítják. Az új mosogatógép az edényeket 90 °C-os hőmérsékleten tisztítja.

A szükséges, beszerelendő zsírleválasztó méretét az alábbi méretezési képlettel számoljuk ki.

A maximális szennyvízterhelés (QS) számítása
A fent leírt működési feltételek alapján az étterem konyhája szállodai konyhának tekintendő. Ezért a napi ételadagok mennyiségét (250 adag) és a konyha működési idejét bevisszük a képlet szállodai konyhákhoz használt sorába. Ez a következő szennyvízáram-értéket adja:

A névleges méret (NG) meghatározása

(M x V x F) / T x 3600 s = Qs
(250 x 100 l x 5) / (9 x 3600) = 3,858 l/s

A névleges méretet módosító tényezőkkel történő szorzással határozzuk meg. Az fd (sűrűség) értékhez „1”-et rendelünk. Mivel a zsírleválasztó a zsíros szennyvíz forrásának (konyha) közvetlen közelében kerül beépítésre, feltételezhetjük, hogy a befolyó víz hőmérséklete a zsírleválasztónál túllépi a 60 °C-ot. Ezért az ft (befolyó víz hőmérséklete) tényezőhöz „1,3” értéket rendelünk.
Mivel tisztítószereket is felhasználnak, a tisztítószer-tényező, fr „1,3” értéket kap. A számított eredmények alapján a zsírleválasztót a következő, magasabb NG-nek megfelelő értékűre választjuk.

Qs x fd x ft x fr = NG
3,0864 x 1,0 x 1,3 x 1,3 = 6,52

Ebben az esetben az NS 7-nek megfelelő, azaz 700 literes iszapcsapdát választunk.

2. példa

Egy marhákat feldolgozó vágóhíd új zsírleválasztót igényel. A méretezés a DIN EN 1825-2 szerint történik. A napi munkaórák száma a vágóhídon 8, ezalatt 2 marhát vágnak le és töltelékárút, felvágottakat készítenek belőlük.

A maximális szennyvízterhelés (QS) kiszámítása
A példánkban szereplő vágóhíd közvetlenül kapcsolódik egy töltelékáru/felvágott készítő üzemhez, azaz húsfeldolgozóhoz. Ezért nem tekinthető tisztán vágási tevékenységet végző üzemnek, ahol a zsírleválasztó méretezése tisztán a berendezés utólagos tisztításán alapulna.

A képletbe írandó mennyiség, amely megfelel a napi töltelékáru termelésnek, a következő szabály alapján számítható ki:
Sertésenként = 40 kg töltelékáru (kolbász)
Marhánként = 100 kg töltelékáru (felvágott)

Napi két marhával számolva, a töltelékáru mennyisége 200 kg/nap lesz. Ez megfelel egy közepes méretű húsfeldolgozó üzemnek. A szennyvízterhelés meghatározása a következőképpen történik:

(M x Vp x f) / (T x 3600 s) = Qs
(200 x 15 l x 35) / (8 x 3600) = 3,645 l/s

A névleges méret (NG) meghatározása

A névleges méret kiszámítása a maximális szennyvízáram és a módosító (súlyozó) tényezők összeszorzásával történik. Az fd (sűrűség) és az ft (befolyó víz hőmérséklete) értékekhez „1”-et rendelünk. Mivel felhasználásra kerülnek tisztítószerek, a tisztítószer tényezű, fr értéke „1,3” lesz.

Qs x fd x ft x fr = NG
3,645 x 1,0 x 1,0 x 1,3 = 4,73

A szükséges zsírleválasztó a számított értékhez legközelebb eső nagyobb NG értékű lesz. Ebben az esetben egy NG 7 zsírleválasztóra van szükség.
Mivel a szóban forgó üzemben vágóhíd működik, a zsírleválasztó kétszeres méretű (ebben az esetben 1400 literes) iszapfogót igényel.

ACO mélyépítés

ECO-FPI® LIGHT

Névleges méretek 1/2/3/4/7/10*/15*, integrált iszapfogóval és mintavételi eszközzel, földbe telepítésre

Termékleírás

ECO-FPI® LIGHT NG ... (1/2/3/4/7/10)
Zsírleválasztó ber. DIN 4040 / MSz EN 1825 szerint, földbe telepítésre, polietilénből, PE-HD anyag, terhelési kapacitás akár B125 járulékos betonmunkák nélkül,
alkotórészek:
- PE alapkamra
- zsírtárolási kapacitás ... liter
- teljes szennyvízkapacitás ... liter
- integrált mintavételi eszköz a kiömlőnyílásban
- BEGU öntöttvas aknafedlappal, A15/B125 osztály .
- 1 garnitúra kezelőkulcs

ACO Passavant rendszer
integrált iszapfogóval, kapacitás ... liter, osztatlan kerek forma (optimális tisztítási kényelem), beömlő- és kiömlőnyílás DN 150 (NG 7+10), DN 100 (NG 1-4) a DIN 19 522 szerint, SML cső, aknafedlap a DIN EN 124 szerint, szellőzőnyílás nélkül, tartórúddal, névleges méret 625 mm, szagálló felhajtóerő ellen biztosítva a talplemez fölött max. 1 m magas talajvízszint esetére kiegészítő rendszabályok nélkül, beömlési mélység a talaj felső élétől a beömlőcső aljáig ... mm
Összsúly kb. ... kg
Osztály ..... (A 15/ B125)
Cikkszám ... (lásd a táblázatot)

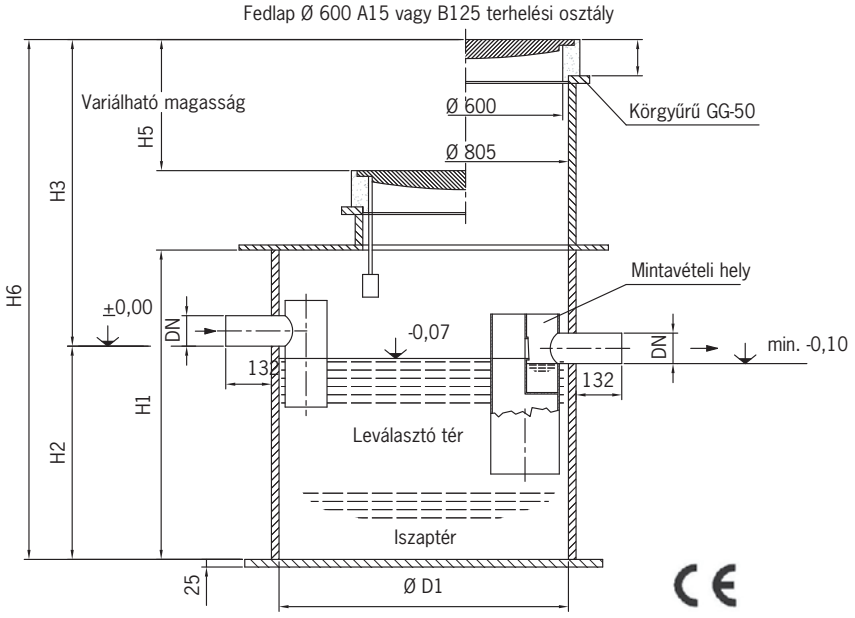

Megjegyzés:
Az alapkamra iszapleválasztónak is alkalmazható

NG (l/s)	Iszaptér térfogat (liter)	Zsírtér térfogat (liter)	DN (mm)	Méret mm-ben						
				D1	H1	H2	H3	H5	H6	Rendelési szám
1	100	120	100	1000	1000	855	1000	500	1680	**402399**
2	200				1470	1145			2145	**402400**
4	400	160	150		1495	1120			2360	**402401**
7	700	400	150	1200	1800	1360	1100	600	2360	**402402**

*Külön megrendelésre, egyedi gyártással NG 10 (l/s) (Z 69321) és NG 15 (l/s) (Z 47006) teljesítményű berendezés is rendelhető.

Az ACO cégcsoport termékeit folyamatosan fejleszti, ezért fenntartjuk az előzetes bejelentés nélküli műszaki változtatás jogát. A katalógus alapján készített tervekért és az esetleges nyomdai hibákért nem vállalunk felelősséget. Kérjük, hogy már a tervezés során vegye fel a kapcsolatot cégünk munkatársaival!

ACO Roto-moulding eljárással készült földbe telepíthető leválasztó berendezései

Az ACO zsírelválasztó berendezései teljes mértékben a vonatkozó EN 1825 szabvány szerint készülnek. Az olajleválasztók pedig az EN 858 szabványnak felelnek meg 100%-ban. Az ACO leválasztó berendezései valós tesztelések alapján kerülnek forgalomba. A teszteket saját gyártóműveinkben, külső, hiteles méréseket végző, független intézettel végeztetünk el.

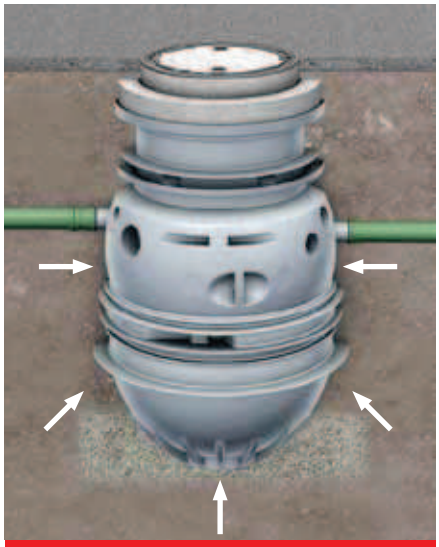

Szerkezeti stabilitás

A termék stabilitását 50 évre garantáljuk!

Statikai számítások alapján méretezett tartálykialakítás. A tartály szerkezeti stabilitása szabályos beépítés és használat esetén 50 évre is megfelel.

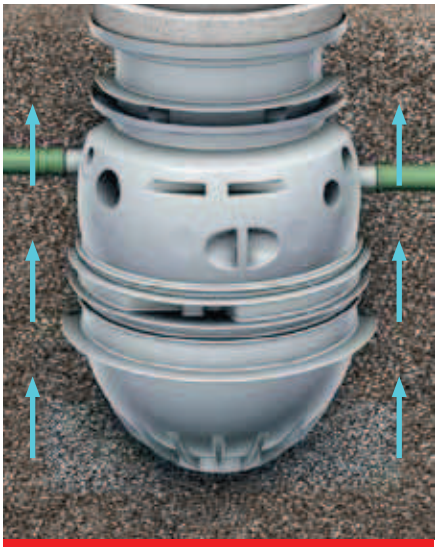

Felúszás elleni védelem

Felúszás ellen biztosított a legmagasabb talajvízszint esetében is!

Azokon a területeken, ahol a maximális talajvízszint a tartályba befolyó cső folyásfenék szintje alatt marad, általában nem kell a tartályt külön felúszás elleni védelemmel ellátni. Ennél magasabb talajvízszint esetén, a berendezést felúszás ellen, méretezni kell!

Terhelési osztályok: A, B vagy D

Rugalmas felhasználhatóság!

- A 15 terhelési osztály - gyalogos terhelés
- B 125 terhelési osztály - személygépkocsi terhelés
- D 400 terhelési osztály - tehergépkocsi terhelés

ACO mélyépítés

ACO Lipumax P típusú roto-moulding gyártású PE zsírleválasztó

ALAP tisztítási és szippantási komfort

Lipumax P-B
ürítés és tisztítás fedlapon keresztül
Olyan nyílt környezetben alkalmazható, ahol nem okoz kellemetlenséget a tisztításkor és szippantáskor felszabaduló szag.

KÖZEPES tisztítási és szippantási komfort

Lipumax P-D
ürítés leszívó csonkon keresztül, és tisztítás fedlapon keresztül
A kivitelezés folyamán DN65 méretű leszívó csövet lehet kiépíteni, melynek végére Storz-kapoccsal tud csatlakozni a szippantó autó. Szippantást követően a fedlapot fel kell nyitni, hogy a műtárgy belseje kitisztítható legyen. Ideális beépítési lehetőséget biztosít olyan helyeken, ahol nem megoldható a fedlapon keresztül történő leszippantás. Pl. gyalogos sétányok, szállítási övezetek.

MAGAS tisztítási és szippantási komfort

Lipumax P-DM
ürítés leszívó csonkon keresztül, és tisztítás beépített magasnyomású tisztító egységgel
A kivitelezés folyamán DN65 méretű leszívó csövet lehet kiépíteni, melynek végére Storz-kapoccsal tud csatlakozni a szippantó autó. A szippantást követő tisztítást a beépített magasnyomású belső lemosó egység végzi el, a műtárgy kinyitása nélkül. A belső lemosó egységnek elektromos csatlakozási és 1/2" hidegvizes csatlakozási igénye van. A tisztítási eljárást kézzel kell működtetni. Ideális beépítési lehetőséget biztosít olyan helyeken, ahol nem megoldható a fedlapon keresztül történő üzemeltetés. Tökéletesen szagmentes megoldás!

PRÉMIUM tisztítási és szippantási komfort

Lipumax P-DA
ürítés leszívó csonkon keresztül, és tisztítás beépített magasnyomású tisztító egységgel automatikus üzemmódban
A kivitelezés folyamán DN65 méretű leszívó csövet lehet kiépíteni, melynek végére Storz-kapoccsal tud csatlakozni a szippantó autó. A szippantást követő tisztítást a beépített magasnyomású belső lemosó egység végzi el, a műtárgy kinyitása nélkül. A belső lemosó egységnek elektromos csatlakozási és 1/2" hidegvizes csatlakozási igénye van. A tisztítási eljárás teljesen automatikusan fut. Ideális beépítési lehetőséget biztosít olyan helyeken, ahol nem megoldható a fedlapon keresztül történő üzemeltetés. Tökéletesen szagmentes megoldás!

ACO Lipumax P-B típusú zsírleválasztó

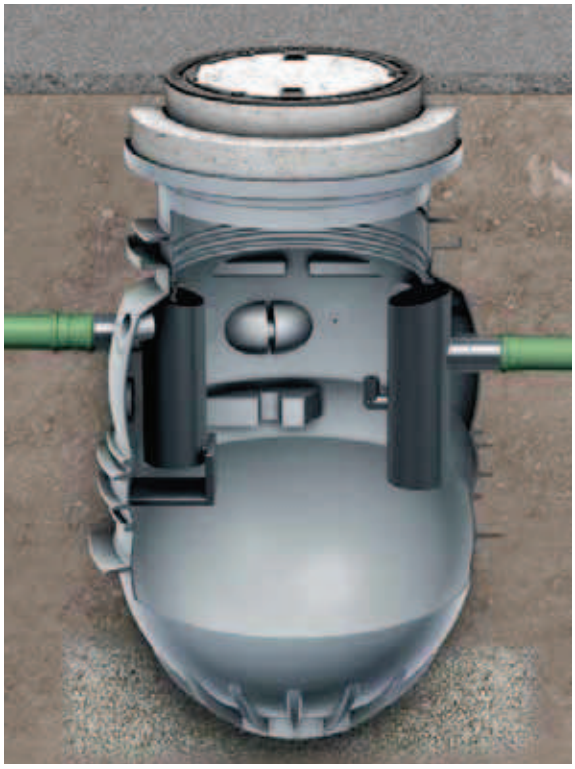

Földbe telepíthető zsírleválasztó polietilénből

- EN 1825 szerinti kialakítás
- A ki és becsatlakozó csőátmérő a leválasztó névleges méretétől függ
- szippantás és tisztítás a fedlapon keresztül

Kiegészítők

- mintavételi egység a 20.oldalon
- magasító elem a 20.oldalon
- zsírszintmérő a 20. oldalon

A kép az ACO Lipumax P-B NG4 leválasztót mutatja B125 fedlap kialakítással.

ACO Lipumax P-B rendelési adatok

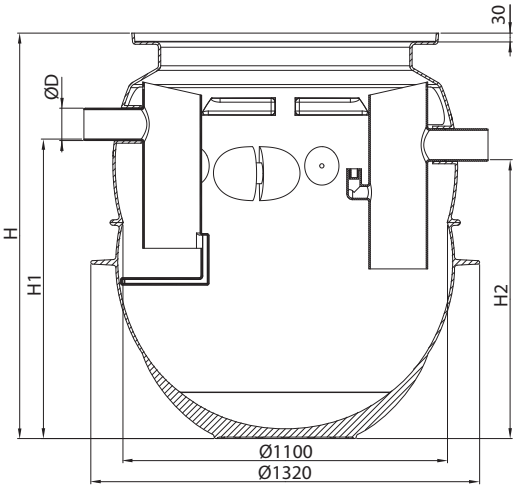

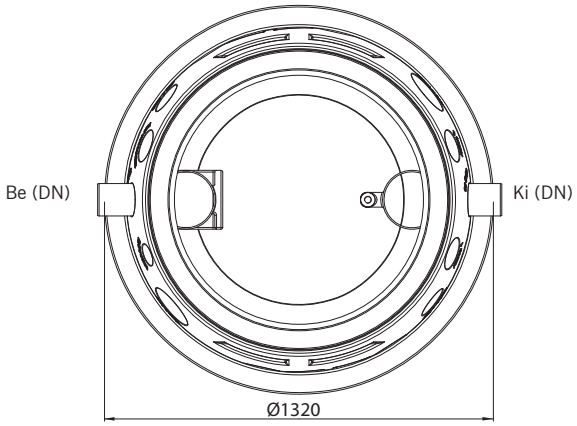

Figyelem! A berendezéshez a terhelési osztálynak megfelelő felsőrész választandó, a katalógus 19. oldaláról.

Névleges teljesítmény (l/s)	DN (mm)	Iszaptér (liter)	Zsírtér (liter)	Össztérfogat (liter)	D (mm)	H (mm)	H1 (mm)	H2 (mm)	Összsúly (kg)	Cikkszám
NG 2	100	245	270	720	110	1377	1015	945	63	**3202.80.00**
NG 2	100	460	270	930	110	1594	1235	1165	79	**3202.80.10**
NG 4	100	460	270	930	110	1594	1235	1165	79	**3204.80.00**
NG 4	100	980	270	1465	110	2129	1745	1675	89	**3204.80.10**
NG 5,5	150	570	230	1465	160	2129	1745	1675	93	**3205.80.00**
NG 5,5	150	1065	230	1960	160	2611	2226	2156	108	**3205.80.10**
NG 7	150	730	285	1675	160	2346	1960	1890	108	**3207.80.00**
NG 8,5	150	860	360	1900	160	2558	2172	2102	115	**3208.80.00**
NG 10	150	1010	415	2170	160	2828	2443	2373	125	**3210.80.00**

Az ACO cégcsoport termékeit folyamatosan fejleszti, ezért fenntartjuk az előzetes bejelentés nélküli műszaki változtatás jogát. A katalógus alapján készített tervekért és az esetleges nyomdai hibákért nem vállalunk felelősséget. Kérjük, hogy már a tervezés során vegye fel a kapcsolatot cégünk munkatársaival!

ACO mélyépítés

ACO Lipumax P-D típusú zsírleválasztó

Földbe telepíthető zsírleválasztó polietilénből

- EN 1825 szerinti kialakítás
- A ki és becsatlakozó csőátmérő a leválasztó névleges méretétől függ
- szippantás DN 65, PN 10 méretű beépített csövön keresztül Storz-75B kapcsos csatlakozással, tisztítás a fedlapon keresztül

Kiegészítők

- mintavételi egység a 20.oldalon
- magasító elem a 20.oldalon
- zsírszintmérő a 20. oldalon

A kép az ACO Lipumax P-D NG4 leválasztót mutatja B125 fedlap kialakítással.

ACO Lipumax P-D rendelési adatok

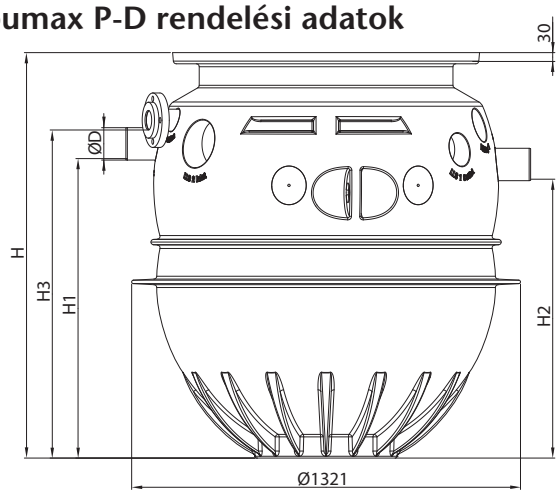

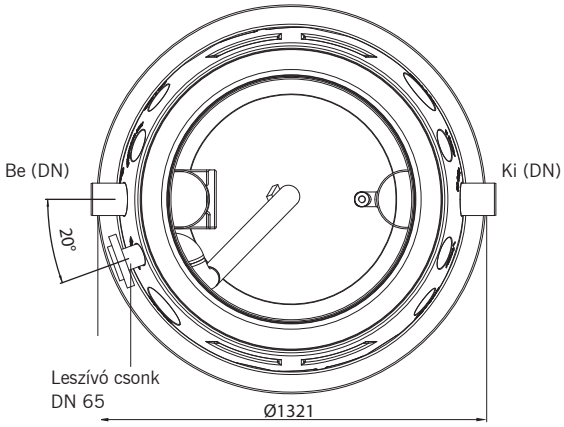

Figyelem! A berendezéshez a terhelési osztálynak megfelelő felsőrész választandó, a katalógus 19. oldaláról.

Névleges teljesítmény (l/s)	DN (mm)	Iszaptér (liter)	Zsírtér (liter)	Össztérfogat (liter)	D (mm)	H (mm)	H1 (mm)	H2 (mm)	H3 (mm)	Összsúly (kg)	Cikkszám
NG 2	100	245	270	720	110	1377	1015	945	1147	66	**3202.81.00**
NG 2	100	460	270	930	110	1594	1235	1165	1364	81	**3202.81.10**
NG 4	100	460	270	930	110	1594	1235	1165	1364	81	**3204.81.00**
NG 4	100	980	270	1465	110	2129	1745	1675	1899	92	**3204.81.10**
NG 5,5	150	570	230	1465	160	2129	1745	1675	1899	95	**3205.81.00**
NG 5,5	150	1065	230	1960	160	2611	2226	2156	2381	111	**3205.81.10**
NG 7	150	730	285	1675	160	2346	1960	1890	2116	111	**3207.81.00**
NG 8,5	150	860	360	1900	160	2558	2172	2102	2328	128	**3208.81.00**
NG 10	150	1010	415	2170	160	2828	2443	2373	2598	128	**3210.81.00**

Az ACO cégcsoport termékeit folyamatosan fejleszti, ezért fenntartjuk az előzetes bejelentés nélküli műszaki változtatás jogát. A katalógus alapján készített tervekért és az esetleges nyomdai hibákért nem vállalunk felelősséget. Kérjük, hogy már a tervezés során vegye fel a kapcsolatot cégünk munkatársaival!

ACO Lipumax P-DM típusú zsírleválasztó

Földbe telepíthető zsírleválasztó polietilénből

- EN 1825 szerinti kialakítás
- A ki és becsatlakozó csőátmérő a leválasztó névleges méretétől függ
- szippantás DN 65, PN 10 méretű beépített csövön keresztül Storz-75B kapcsos csatlakozással. Feltöltő egység 3/4" golyóscsap. Tisztítás beépített magasnyomású tisztító egységgel. A magasnyomású egységet épületen belül kell felszerelni. 1/2" hidegvizes csatlakozást kell biztosítani. Elektromos csatlakozási igény: 400V/50Hz/16A/3,9kW Szagmentes üzemeltetés.

Kiegészítők

- mintavételi egység a 20.oldalon
- magasító elem a 20.oldalon
- zsírszintmérő a 20. oldalon
- magasnyomású csatlakozócső a 21.oldalon. A Lipumax P-DM és P-DA esetén rendelni kell!

A kép az ACO Lipumax P-DM NG4 leválasztót mutatja B125 fedlap kialakítással.

ACO Lipumax P-B rendelési adatok

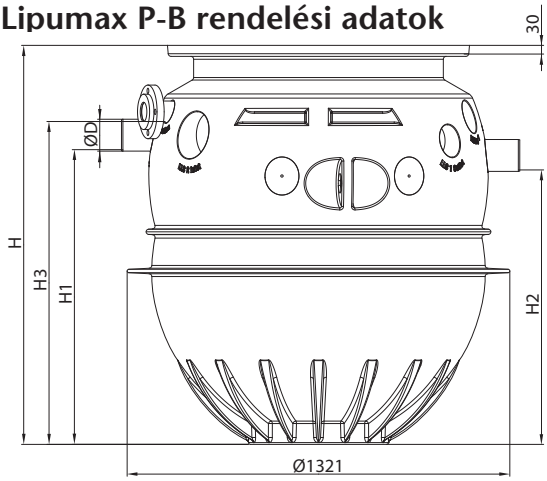

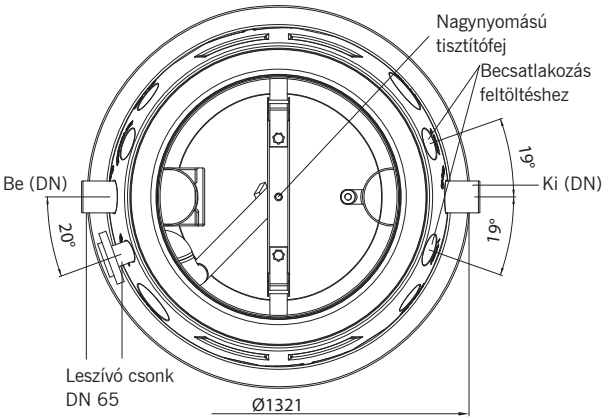

Figyelem! A berendezéshez a terhelési osztálynak megfelelő felsőrész választandó, a katalógus 19. oldaláról.

Névleges teljesítmény (l/s)	DN (mm)	Iszaptér (liter)	Zsírtér (liter)	Össztérfogat (liter)	D (mm)	H (mm)	H1 (mm)	H2 (mm)	Összsúly (kg)	Cikkszám
NG 2	100	245	270	720	110	1377	1015	945	119	**3202.82.00**
NG 2	100	460	270	930	110	1594	1235	1165	134	**3202.82.10**
NG 4	100	460	270	930	110	1594	1235	1165	134	**3204.82.00**
NG 4	100	980	270	1465	110	2129	1745	1675	145	**3204.82.10**
NG 5,5	150	570	230	1465	160	2129	1745	1675	148	**3205.82.00**
NG 5,5	150	1065	230	1960	160	2611	2226	2156	164	**3205.82.10**
NG 7	150	730	285	1675	160	2346	1960	1890	164	**3207.82.00**
NG 8,5	150	860	360	1900	160	2558	2172	2102	171	**3208.82.00**
NG 10	150	1010	415	2170	160	2828	2443	2373	181	**3210.82.00**

Az ACO cégcsoport termékeit folyamatosan fejleszti, ezért fenntartjuk az előzetes bejelentés nélküli műszaki változtatás jogát. A katalógus alapján készített tervekért és az esetleges nyomdai hibákért nem vállalunk felelősséget. Kérjük, hogy már a tervezés során vegye fel a kapcsolatot cégünk munkatársaival!

ACO mélyépítés

ACO Lipumax P-DA típusú zsírleválasztó

Földbe telepíthető zsírleválasztó polietilénből

- EN 1825 szerinti kialakítás
- A ki és becsatlakozó csőátmérő a leválasztó névleges méretétől függ
- szippantás DN 65, PN 10 méretű beépített csövön keresztül Storz-75B kapcsos csatlakozással. Feltöltő egység 3/4" mágnescsap. Tisztítás beépített magasnyomású tisztító egységgel. A magasnyomású egységet épületen belül kell felszerelni. 1/2" hidegvizes csatlakozást kell biztosítani. Elektromos csatlakozási igény: 400V/50Hz/16A/3,9kW
  Vezérlő automatika biztosítja az automatikus működést szippantáskor és tisztításkor Szagmentes üzemeltetés.

Kiegészítők

- mintavételi egység a 20.oldalon
- magasító elem a 20.oldalon
- zsírszintmérő a 20. oldalon
- magasnyomású csatlakozócső a 21.oldalon. A Lipumax P-DM és P-DA esetén rendelni kell!

A kép az ACO Lipumax P-DA NG4 leválasztót mutatja B125 fedlap kialakítással.

ACO Lipumax P-DA rendelési adatok

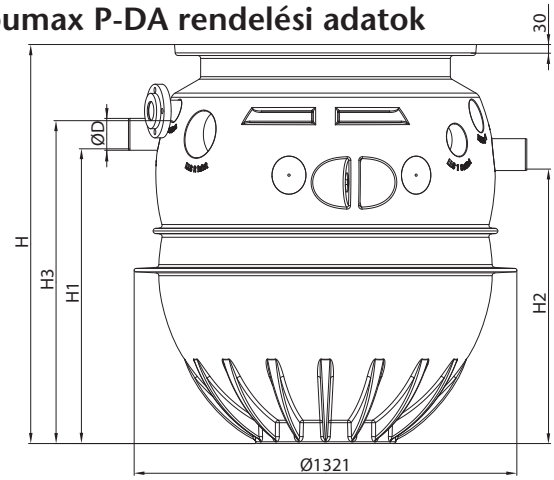

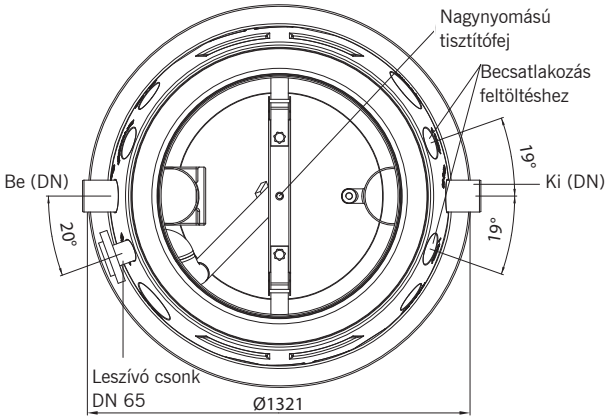

Figyelem! A berendezéshez a terhelési osztálynak megfelelő felsőrész választandó, a katalógus 19. oldaláról.

Névleges teljesítmény (l/s)	DN (mm)	Iszaptér (liter)	Zsírtér (liter)	Össztérfogat (liter)	D (mm)	H (mm)	H1 (mm)	H2 (mm)	H3 (mm)	Összsúly (kg)	Cikkszám
NG 2	100	245	270	720	110	1377	1015	945	1147	123	**3202.83.00**
NG 2	100	460	270	930	110	1594	1235	1165	1364	1138	**3202.83.10**
NG 4	100	460	270	930	110	1594	1235	1165	1364	138	**3204.83.00**
NG 4	100	980	270	1465	110	2129	1745	1675	1899	149	**3204.83.10**
NG 5,5	150	570	230	1465	160	2129	1745	1675	1899	152	**3205.83.00**
NG 5,5	150	1065	230	1960	160	2611	2226	2156	2381	167	**3205.83.10**
NG 7	150	730	285	1675	160	2346	1960	1890	2116	168	**3207.83.00**
NG 8,5	150	860	360	1900	160	2558	2172	2102	2328	175	**3208.83.00**
NG 10	150	1010	415	2170	160	2828	2443	2373	2598	185	**3210.83.00**

Az ACO cégcsoport termékeit folyamatosan fejleszti, ezért fenntartjuk az előzetes bejelentés nélküli műszaki változtatás jogát. A katalógus alapján készített tervekért és az esetleges nyomdai hibákért nem vállalunk felelősséget. Kérjük, hogy már a tervezés során vegye fel a kapcsolatot cégünk munkatársaival!

Felsőrész kialakítás A 15 terhelés esetén

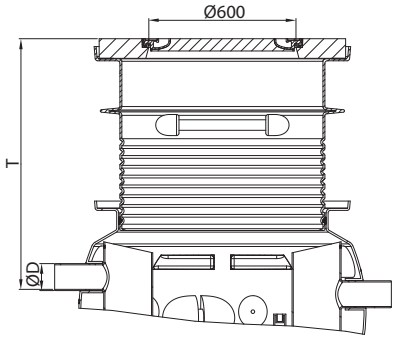

- MSZ EN 124 szerint A 15 kN terhelésre
- beton fedlapkeret, Begu fedlap
- Tiszta nyílásméret 600 mm
- Szagzáró fedlap
- Magasító elem PE
  (a 3300.14.01 és 3300.14.02 cikkszám magában foglalja a magasítót is)

	NG 2	NG 4	NG 5.5	NG 7	Cikkszám
T [mm]	420	420	445	445	3300.14.00
	720–1020	720–1020	745–1045	745–1045	3300.14.01
	720–1985	720–1985	745–1855	745–1640	3300.14.02

Felsőrész kialakítás B 125 terhelés esetén

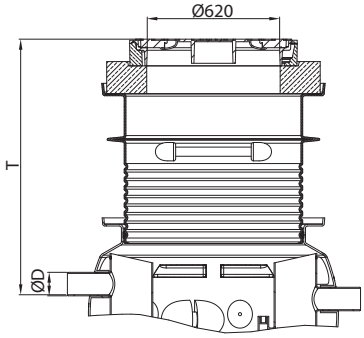

- MSZ EN 124 szerint B 125 kN terhelésre
- beton fedlapkeret, öntöttvas fedlap
- Tiszta nyílásméret 600 mm
- Szagzáró fedlap
- Adaptergyűrű betonból Ø1000 mm x 150 mm
- Magasító elem PE (a 3300.15.01 és 3300.15.02 cikkszám magában foglalja a magasítót is)

	NG 2	NG 4	NG 5.5	NG 7	Cikkszám
T [mm]	585	585	610	610	3300.15.00
	885–1195	885–1195	910–1220	910–1220	3300.15.01
	885–1985	885–1985	910–1855	910–1640	3300.15.02

Felsőrész kialakítás D400 terhelés esetén

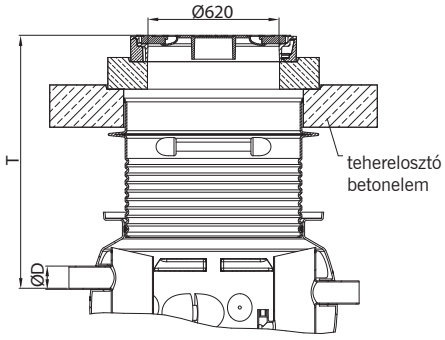

- MSZ EN 124 szerint D400 kN terhelésre
- beton fedlapkeret, öntöttvas fedlap
- Tiszta nyílásméret 600 mm
- Szagzáró fedlap
- Adaptergyűrű betonból Ø1000 mm x 150 mm
- Magasító elem PE
- opcionális lehetőség: tehereloszto betonelem betonból Ø1500 mm x 200 mm

	NG 2	NG 4	NG 5.5	NG 7	Cikkszám
T [mm] tehereloszto nélkül	865–1985	865–1765	890–1855	890–1640	3300.17.00
T [mm] tehereloszto val	865–1985	865–1765	890–1855	890–1640	3300.16.00

Az ACO cégcsoport termékeit folyamatosan fejleszti, ezért fenntartjuk az előzetes bejelentés nélküli műszaki változtatás jogát. A katalógus alapján készített tervekért és az esetleges nyomdai hibákért nem vállalunk felelősséget. Kérjük, hogy már a tervezés során vegye fel a kapcsolatot cégünk munkatársaival!

ACO mélyépítés

Kiegészítők Lipumax P zsírleválasztókhoz

	Termék leírása	Modell	Cikkszám
	Beton magasítógyűrű fedlap szintjének pontos szintbeállítása miatt szükséges B vagy D terhelési osztály esetében.	ARV 625 x 60 mm ARV 625 x 80 mm ARV 625 x 100 mm	8700.20.00 8700.20.10 8700.20.20
	Mintavevő akna polietilénből Ø450 mm átmérőjű akna a zsírleválasztó utáni mintavételi lehetőség biztosítására. D400 Begu fedlappal	DN100, 160 mm eséssel DN100, 30 mm eséssel DN150, 160 mm eséssel DN150, 75 mm esésselkai	3300.13.10 3300.13.11 3300.13.20 3300.13.21
	Magasítóelem polietilénből Mintavevő akna magasítására. Magasítási lehetőség 100-650 mm között, 45 mm távolságonként vágható		3300.13.00
	Mintavételi eszköz mintavevő pumpa és szívócső a kifolyó egységnél történő mintavételhez. T_{max}=3m		8800.00.10
	Zsírszint érzékelő Elektronikus útom érzékeli a zsírszint változását. A zsírszint változását ledesen kijelzi 50% és 80% zsírszintnél is. Fűtött a biztonságos működés érdekében. Elektromos kapcsolási igénye: 230V AC/50Hz/12W	Kábelhossz: 10 m Kábelhossz: 20 m Kábelhossz: 30 mesített statikai	3300.11.70 3300.11.71 3300.11.72
	Tömítőgyűrű szellőzőcső csatlakoztatásához.		0150.34.32

Kiegészítők Lipumax P zsírleválasztókhoz

	Termék leírása	Modell	Cikkszám
	Magasnyomású csatlakozócső a magasnyomású egység és a zsírleválasztó között	10 m hosszú 20 m hosszú 30 m hosszú	0150.33.62 0150.33.63 0150.33.64
	Csatlakozó szekrény rozsdamentes acélból (AISI 316) falra szerelt DN65 PN10 csővezetékhez. Széles x Magas x Mély: 370 x 330 x 250 mm Lipumax P-D és P-DM leválasztókhoz		7601.80.22
	Csatlakozó keret rozsdamentes acélból (AISI 304) falba épített (7601.80.22) csatlakozó szekrényhez. Széles x Magas x Mély: 421 x 381 x 25 mm		7601.80.23
	Csatlakozó szekrény rozsdamentes acélból (AISI 316) falra szerelt DN65 PN10 csővezetékhez. Széles x Magas x Mély: 500 x 500 x 160 mm Lipumax P-DA leválasztóhoz		7601.80.20
	Csatlakozó keret rozsdamentes acélból (AISI 304) falba épített (7601.80.20) csatlakozó szekrényhez. Széles x Magas x Mély: 561 x 561 x 15 mm		7601.80.21
	Utcai csatlakozó szekrény öntöttvas fedlap Lipumax P-D, P-DM, és P-DA típusú leválasztók leszippantó csatlakozásához		5354.00.00

ACO mélyépítés

LIPUMAX® vasbeton zsírleválasztó alapkivitel

NG 1-25 (l/s)

Termékleírás

LIPUMAX® NG ...(1/2/3/4/7/10/15/20/25)

Zsírleválasztó ber. DIN 4040 / MSz EN 1825 szerint, földbe telepítésre, vasbetonból, terhelési kapacitás akár D400 járulékos betonmunkák nélkül,
alkotórészek:
– vasbeton alapkamra
– zsírtárolási kapacitás ... liter
– teljes szennyvízkapacitás ... liter
– fedőlap vasbetonból a DIN 4034 szerint,
– BEGU öntöttvas aknafedlappal, B125/D400 osztály
– 1 garnitúra kezelőkulcs

ACO Passavant rendszer
integrált iszapfogóval, kapacitás ... liter, osztatlan kerek forma (optimális tisztítási kényelem), beömlő- és kiömlőnyílás a DIN 19 522 szerint, szellőzőnyílás nélkül, tartórúddal, névleges méret 625 mm, szagálló beömlési mélység a talaj felső élétől a beömlőcső aljáig ... mm

NG 7 SF 1400-tól 2 db fedlappal

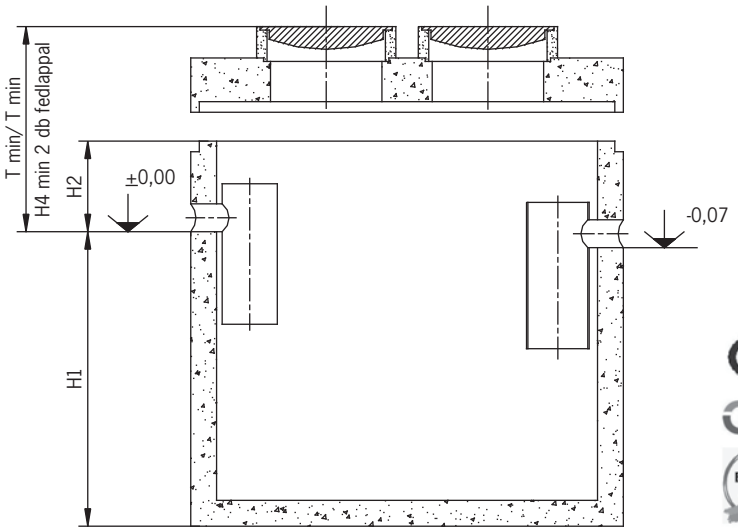

Összsúly kb ... kg
Osztály ... (B15/ D400)
Cikkszám ... (lásd a táblázatot)

Megjegyzés:
Az alapkamra iszapleválasztónak is alkalmazható

NG (l/s)	Iszaptér liter	DN mm	Legnagyobb egység súlya (kg)	Össztömeg (kg)	D mm	H1 mm	H2 mm	T min mm	T max mm	Fedlap d= 600 mm	Cikkszám B 125	Cikkszám D 400
1	100*	100	1660	2290	1240	-870	395	725	5395	1 db	**740.381**	**740.581**
2	200*		1877	2537		-1125	375	705	5375		**740.383**	**740.583**
	400*		2250	2900	1270				5360		**740.373**	**740.573**
4	400*	150	2250	2900		-1360	385	690	5385		**740.375**	**740.575**
	800		3183	4223	1470	-1510	440	770	5440		**740.389**	**740.589**
7	700		3183	4223		-1510	440	770			**740.391**	**740.591**
	1400		4820	6350	1800	-1700	380	710	5380		**746.393**	**746.593**
10	1000		4300	5750		-1470	320	650	5320		**746.395**	**746.595**
	2000		5350	6800		-2035	335	665	5335		**746.397**	**746.597**
15	1500		6250	8750		-1475	475	865	5475	2 db	**740.399**	**740.599**
	3000	200	7800	10 300		-2105					**740.379**	**740.579**
20	2000		7100	9600		-1810	460	850	5460		**740.377**	**740.577**
25	2500	250	6400	9600	2440	-1630	545	890	5545		**746.381**	**746.581**
	5000		7500	10 700		-2275	425	770	5425		**746.383**	**746.583**

Az ACO cégcsoport termékeit folyamatosan fejleszti, ezért fenntartjuk az előzetes bejelentés nélküli műszaki változtatás jogát. A katalógus alapján készített tervekért és az esetleges nyomdai hibákért nem vállalunk felelősséget. Kérjük, hogy már a tervezés során vegye fel a kapcsolatot cégünk munkatársaival!

LIPUMAX® vasbeton zsírleválasztó magasítható kivitel

NG 1-25 (l/s)

Termékleírás

LIPUMAX® NG ...(1/2/3/4/7/10/15/20/25)

Zsírleválasztó ber. DIN 4040 / MSz EN 1825 szerint, földbe telepítésre, vasbetonból, terhelési kapacitás akár D400 járulékos betonmunkák nélkül,
alkotórészek:
– vasbeton alapkamra
– zsírtárolási kapacitás ... liter
– teljes szennyvízkapacitás ... liter
– fedőlap vasbetonból a DIN 4034 szerint,
– BEGU öntöttvas aknafedlappal, B125/D400 osztály
– 1 garnitúra kezelőkulcs

ACO Passavant rendszer
integrált iszapfogóval, kapacitás ... liter, osztatlan kerek forma (optimális tisztítási kényelem), beömlő- és kiömlőnyílás a DIN 19 522 szerint, szellőzőnyílás nélkül, tartórúddal, névleges méret 625 mm, szagálló beömlési mélység a talaj felső élétől a beömlőcső aljáig ... mm

NG 7 SF 1400-tól 2 db fedlappal

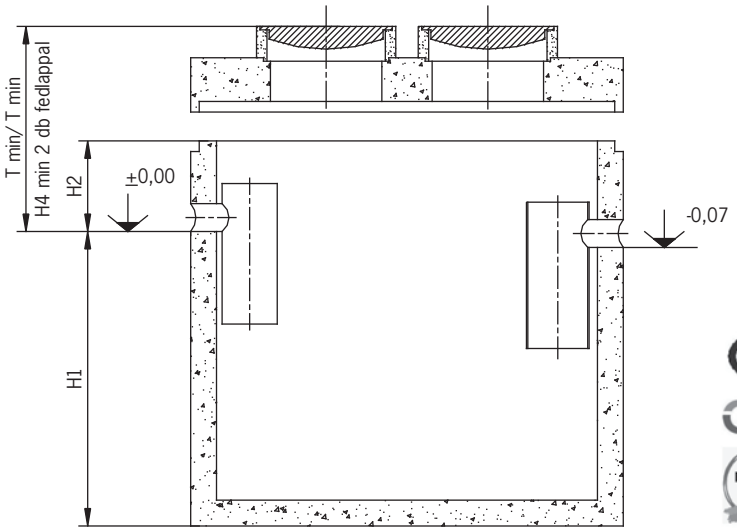

Összsúly kb ... kg
Osztály ... (B15/ D400)
Cikkszám ... (lásd a táblázatot)

Megjegyzés:
Az alapkamra iszapleválasztónak is alkalmazható

NG (l/s)	Iszaptér liter	DN mm	Legnagyobb egység súlya (kg)	Össztömeg (kg)	D mm	H1 mm	H2 mm	T min mm	T max mm	Fedlap d= 600 mm	Cikkszám B 125	Cikkszám D 400
1	100*	100	1660	2290	1240	-870	395	725	5395	1 db	**740.381**	**740.581**
2	200*		1877	2537		-1125	375	705	5375		**740.383**	**740.583**
	400*		2250	2900	1270				5360		**740.373**	**740.573**
4	400*	150	2250	2900		-1360	385	715	5385		**740.375**	**740.575**
	800		3183	4223	1470	-1510	440	1050	5440		**743.389**	**743.589**
7	700		3183	4223		-1510	440	1050	5440		**743.391**	**743.591**
	1400		4820	6350	1800	-1700	380	990	5380		**746.793**	**746.993**
10	1000		4300	5750		-1470	320	930	5320		**746.795**	**746.995**
	2000		5350	6800		-2035	335	945	5335		**746.797**	**746.997**
15	1500		6250	8750		-1475	475	1145	5475	2 db	**743.399**	**743.599**
	3000	200	7800	10 300		-2105					**743.379**	**743.579**
20	2000		7100	9600		-1810	460	1130	5460		**743.377**	**743.577**
25	2500	250	6400	9600	2440	-1630	545	1345	5545		**746.781**	**746.981**
	5000		7500	10 700		-2275	425	1255	5425		**746.783**	**746.983**

Az ACO cégcsoport termékeit folyamatosan fejleszti, ezért fenntartjuk az előzetes bejelentés nélküli műszaki változtatás jogát. A katalógus alapján készített tervekért és az esetleges nyomdai hibákért nem vállalunk felelősséget. Kérjük, hogy már a tervezés során vegye fel a kapcsolatot cégünk munkatársaival!

ACO mélyépítés

Leválasztó tertozékok

Lipumax leválasztókhoz

Megnevezés	Kialakítás	Méret d X H (mm)	Súly (kg)	Rendelési szám
aknamagasító gyűrű DIN 4034 szerinti 1 rész	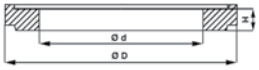	**625 X 40** **625 X 60** **625 X 80** **625 X 100** **625 X 120**	**27** **39** **51** **64** **80**	**742 010** **742 011** **742 012** **742 013** **742 014**
aknamagasító DIN 4034	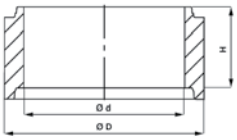	**1000 X 1000** **1000 X 500** **2300 X 250**	**1013** **506** **254**	**742 015** **742 016** **742 017**
átmeneti szűkítő elem	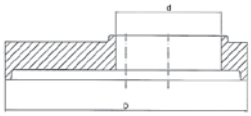	**Méret D X d (mm)** **1470 X 1000** **1800 X 1000** **2300 X 1000** **2800 X 1000**	**1020** **1056** **2640** **4200**	**742 025** **742 022** **742 023** **742 024**
szűkítő elem	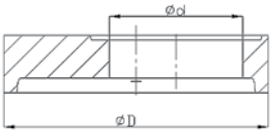	**1000 X 625**	**485**	**904,1061**
tömítő gumigyűrű DN 1000		**DN 1000**	**1**	**91875**
Mintavételi tartozék	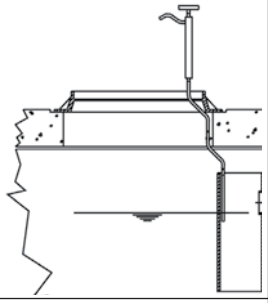		**2,5**	**701 246**
akna fedlap beton / öntvény **BEGU D 400**		**625**	**165**	**701737**
akna fedlap beton / öntvény **BEGU B 125**		**625**	**115**	**701740**

Olajleválasztók

Zsírleválasztók

Beépítési útmutató

Földbe telepíthető zsírleválasztó berendezések

Általános információk

Az ACO zsírleválasztó berendezések DIN 4040 és az MSz EN 1825 szerinti kialakításúak.
- ECO FPI® light polietilénből, PE-HD anyagból
- LIPUMAX P polietilénből PE anyagból,
- LIPUMAX vasbetonból

A termék legfőbb előnyei
– Átfogó, az igényekhez alkalmazkodó termékprogram utólagos beépítés lehetőségével is
– Kompakt kivitel
– Kis térfogat – alacsonyabb hulladék eltávolítási költségek
– Kis tömeg, akár D400 terhelésre is (ECO FPI és ECO FPI LIGHT típusoknál)
– Nem igényel járulékos betonmunkát
– Felúszás ellen biztosítva van

Alkalmazási területek
Az állati és növényi zsírokkal és olajokkal terhelt szennyvizekből a csatornába bocsátás előtt a zsírokat le kell választani. Amennyiben ez nem történne meg, a kihűlő zsír a csővezetékek falára lerakódva csökkentené az átfolyási keresztmetszetet, és idővel duguláshoz vezetne. Hosszabb távon az agresszív zsírsavak megtámadják a beton csatornacsöveket, illetve a csatornahálózat beton műtárgyait. A zsírsavak gyors bomlása jelentős szagterhelést okozhat. Nyíltfelszínű csatornába, vízfolyásba kerülve a felúszó zsír- ill. olajréteg gátolja a természetes oxigénbe-oldódást.

Fenti okok miatt a vonatkozó magyar előírások értelmében a magas zsír- illetve olajtartalmú szennyvizeket a közcsatornába bocsátás előtt zsírleválasztón kell átvezetni.

E termékcsoport fő alkalmazási területét a konyhaüzemek (kórházak, öregotthonok stb.), nagykonyhák és étkezdék, vágóhidak, húsfeldolgozó üzemek, áruházak stb. jelentik.

A zsírleválasztó konyhai darabos szennyeződéstől mentes szennyvízek leválasztására alkalmas!

Működés leírása
A zsírleválasztó berendezés kompakt kivitelű, azaz ülepítő térből és leválasztó térből áll. Tisztán fizikai alapon a nehézségi erő (sűrűségkülönbség) elvén működik. A berendezés beömlő csonkján beömlő, zsírokkal, olajokkal terhelt szennyvíz egy energiatörő és áramlásterelő elemnek ütközik, áramlása lefelé fordul.

A víznél nehezebb összetevői a tartály fenekére ülepednek le. A csatornához képest jelentősen kiszélesedett térben kialakult lassú áramlás mellett a víznél könnyebb zsírok és olajok a felszínre úsznak, míg a víz elvezetése a műtárgy aljáról az iszaptér felett történik egy merülő-csövön keresztül.

A víz felszínén felgyülemlett zsiradék és a leülepedett iszap időszakos eltávolítása a födém búvónyílásain át történhet.

Fontos információk

– A zsírleválasztókat visszatorlódás nélkül, azaz nyomásmentesen kell üzemeltetni. A visszatorlódási szint alatti beépítés esetén ezért átemelő berendezést kell hozzákapcsolni.
– A zsírleválasztó berendezésbe csak olyan szennyvíz vezethető be, amelyből szerves eredetű zsírokat és olajokat kell leválasztani.
– A zsírleválasztót a szennyvízcsatornára kell csatlakoztatni.
– A lerakódások csökkentése érdekében a ráfolyó vezetékeket 1:50 lejtéssel (2%) és könnyen tisztítható módon kell kialakítani.
– A zsírleválasztó tartós kifogástalan működése csak megfelelő időben történő ürítés és gondos karbantartás mellett biztosított.
– A berendezéseknek a problémamentes hulladékkezelés érdekében jól hozzáférhetőnek kell lenniük.
– Általában minden leválasztó mögött mintavételi lehetőséget kell kialakítani. Lásd ezzel kapcsolatban DIN 1986, 1. rész, 88. 06. kiadás, 8.2 szakasz.

Elhelyezés, beépítés

Elhelyezés
A zsírleválasztó berendezéseket fagymentes (fagymentes elhelyezésről beszélünk, ha a beömlő csonk fenékmélysége a felszíntől min. 80 cm), a tisztítandó szennyvíz keletkezési helyéhez a lehető legközelebb eső helyen építsük be. Ezzel minimálisra csökkenthető a zsírleválasztó előtti csőszakaszon a zsírlerakódások kialakulása.
A katalógusunkban szereplő összes zsírleválasztó berendezés, a földfelszín alá kerülhet beépítésre.

A zsírleválasztó beépítési helyének jó megközelíthetőségét biztosítani kell a karbantartási és az ürítési munkák elvégzése céljából. A berendezéseket lehetőleg ne helyezzük közlekedési utak, rakodási felületek alá. A karbantartáshoz, tisztításhoz biztosítsunk vízvételi lehetőséget.

A beépítés szintjének megválasztásánál ügyelni kell az elvezető csatornahálózat visszaduzzasztási viszonyaira. Amennyiben a berendezés a visszaduzzasztási szint alá kerülne, a tisztított víz átemelésével kell a mindenkori elfolyást biztosítani.

Beépítés menete
A beépítés során ügyelni kell arra, hogy a vízzáróan kialakított műtárgy ne sérüljön meg.

A berendezés beépítése a helyszínen szerelő jellegű, ennek megfelelően az előkészített munkagödörben rövid idő alatt elkészíthető.

Amennyiben a berendezés beépítésekor a munkagödörben felgyülemlett talajvíz vagy esővíz található, azt a szerelés időtartamára el kell távolítani. Talajvízveszély esetén a tervezővel, ill. a szállítóval egyeztetni kell, amennyiben a felúszás veszély fennáll, a műtárgyat le kell horgonyozni.

A berendezés kifogástalan működésének alapvető feltétele a vízszintes beépítés biztosítása. A műtárgy alapozását az építéshelyi talajviszonyoktól valamint a műtárgyak tömegétől és alakjától függően a tervezőnek kell előírnia, ügyelve arra, hogy a tömörített homokos kavics kiegyenlítő rétegnek is helye legyen (min. 20–30 cm).

A műtárgy helyére emelését darus függesztéssel kell végezni, a berendezésen erre a célra kialakított emelő fülek segítségével. A tartály helyére emelését kis súlya miatt bármilyen munkagéppel el lehet végezni.

A ráfolyó-és elfolyó csonkok minden csatornaépítésben járatos csőtípushoz szabványos és a kereskedelemben kapható csatlakozóelemmel csatlakoztathatók. A beömlő vezeték minimális lejtése 2 %. A beömlőcsonk előtt a csőátmérő tízszeresének megfelelő csillapítószakaszt kell beiktatni.

A szerelésnél ügyelni kell a csőtengely pontos beigazítására és a folyásirány helyességére. A tartály behelyezését követően az illesztési felületeket meg kell tisztítani a szennyeződésektől és a tömítőgyűrűk behelyezése után, a fedél (ill. magasító elem) elhelyezhető. Az illesztéskor ügyelni kell arra, hogy a fedélnyílások a terv szerint helyezkedjenek.

Beépítési útmutató

Földbe telepíthető zsírleválasztó berendezések

A munkagödör visszatöltése előtt a berendezések és csőcsatlakozások tömítettségét vízzárósági próbával ellenőrizni kell!

A zsírleválasztó működése és a tisztított víz minőségének ellenőrzése céljából javasolt az elvezető szakaszon egy ellenőrző akna beépítése.

A zsírleválasztóba kizárólag az adott zsíros és olajos szennyvizeket kibocsátó üzem (pl. konyha) technológiai vizei vezethetők.

Fekáliás szennyvízvezeték csatlakozása tilos!

Üzembe helyezés

Üzembe helyezés előtt meg kell győződni a műtárgy belsejének tisztaságáról, szükség esetén a műtárgyat ki kell takarítani.
Meg kell győződni a be- és kiömlő vezetékek átjárhatóságáról.

A kitakarított berendezést tiszta vízzel kell feltölteni az elfolyási szintig.

A fedlapot (fedlapokat) vissza kell helyezni a helyére. A zsírfogó ezzel üzemkész.

Üzemeltetés

A berendezést csak olyan személy kezelheti és végezheti annak karbantartását, aki a kezelési utasítást, az abban foglalt előírásokat, és a munkavédelmi, ill. balesetvédelmi érvényes előírásokat is ismeri!

A berendezés üzemeltetésével és karbantartásával egy felelős személyt kell megbízni. Az összes elvégzett üzembe helyezési, karbantartási és ürítési munkákat egy külön erre a célra vezetett üzemeltetési naplóba fel kell jegyezni.

Jelen kezelési és karbantartási útmutatót a berendezés közelében jól látható helyen ki kell függeszteni.

A visszatartott hulladékanyagok kezelése
Megfelelő időközönkénti ürítés = kifogástalan működés

A berendezés kifogástalan működésének, az elfolyó víz megfelelő mértékű tisztaságának alapvető feltétele a zsírleválasztó rendszeres ellenőrzése, a leülepedett iszap és a visszatartott zsiradék időszakos eltávolítása. A berendezést szükség szerint lehetőleg 14 naponta, de legalább havonta egyszer üríteni kell. Az ürítési időszakokat úgy kell megválasztani, hogy a visszatartott anyagok mennyisége az iszap- és zsírleválasztó terek kapacitását ne haladja meg, de legalább havonta, a műtárgyat teljesen le kell üríteni és kitisztítani. Ennek be nem tartása esetén az elfolyó víz minősége nem garantálható.

Hosszabb üzemszünet előtt is javasolt a műtárgy leürítése.

A zsírleválasztókban összegyűlt koncentrált szennyező anyagok veszélyes hulladékok, szakszerűtlen elhelyezésük környezeti károkat okozhat!

Leürítés

Az iszaptérben összegyűlt anyagok, valamint a zsírtérben felúszott zsír eltávolításához a berendezés teljes leürítése szükséges. Ez átmeneti üzemszünetet eredményez, célszerű tehát az ürítés időpontját úgy megválasztani, hogy ezalatt befolyó szennyvízzel ne kelljen számolni.

Beépítési példa

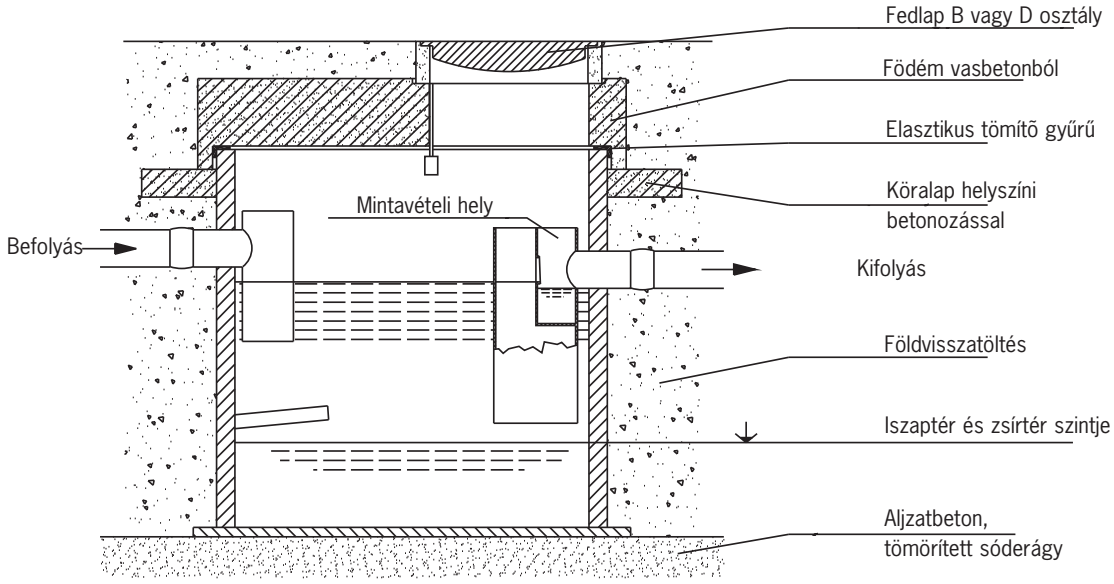

Beépítési útmutató

Földbe telepíthető zsírleválasztó berendezések

A fedlapok eltávolítása után a leürítés történhet szippantó kocsival, vagy zagyszivattyúval. Kisebb berendezések esetében manuális merítéssel.
Az ürítés után a műtárgy belsejét vízsugárral át kell öblíteni az esetlegesen visszamaradó szennyeződések eltávolítása céljából. Az öblítő vizet a műtárgyból szintén el kell távolítani. A zsírleválasztó ismételt üzembe helyezését lásd az „Üzembe helyezés" fejezetnél.

Az eltávolított iszap és zsiradék veszélyes hulladék, ezért azt erre jogosítványnyal rendelkező szakcégnek ártalmatlanításra át kell adni.

Célszerű az ürítést is közvetlenül egy szakcéggel elvégeztetni.

Karbantartás és hibaelhárítás

A berendezés üzemvitelétõl függetlenül évente legalább kétszer nagy karbantartási munkát kell végezni. Ennek során a berendezés teljes leürítését és kitakarítását követően ellenőrizni kell a műtárgy vízzáróságát, a falak, a fedlapok, a tömítések és a csatlakozócsövek állapotát, sértetlenségét. A nagy karbantartási munkát csak erre a feladatra kiképzett szakember végezheti.

Az ACO Passavant karbantartási szerződéseket ajánl.

Kérje szervízszolgálatunk karbantartási, hulladékelszállítási, szerviz, valamint javítási munkák elvégzésére vonatkozó ajánlatát!

Garancia

ACO a gyártó utasítása szerinti szakszerű beépítés esetén a beépített ACO termékek funkció és formatartására 2 év általános garanciát vállal.
Semmilyen garanciát nem vállalunk a következő esetekben:
– nem megfelelő, vagy szakszerűtlen használat
– hibás szerelés ill. üzembe helyezés a megrendelő vagy harmadik fél által
– hibás vagy hanyag kezelés, nem előírás szerinti, a jelen útmutatónak nem megfelelő karbantartás
– hiányos építési kivitelezés

Csak a felsorolt feltételek gondos figyelembe vétele esetén vállaljuk a kifogástalan működésre vonatkozó garanciát.

Javasoljuk, hogy ügyfélszolgálatunkkal kössenek karbantartási szerződést.

FONTOS FIGYELMEZTETÉS: Minden zsírleválasztó berendezést beüzemeléskor, és minden leürítés és tisztítás után fel kell tölteni tiszta vízzel! Csak ezután engedhető bele szennyezett víz.

ECO FPI® berendezés kis súlya miatt bármilyen munkagéppel lehet emelni

LIPUMAX® vasbeton helyére emelése darus függesztéssel

Réteges földvisszatöltés réteges tömörítés mellett

Jegyzetek

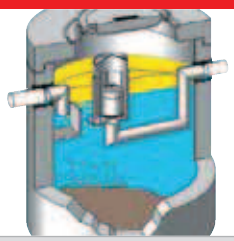

ACO mélyépítés

Kültéri olajleválasztó berendezések

Információk

ACO szénhidrogén-leválasztó berendezések

A benzin-, és olajelválasztó berendezések gyártásában több évtizedes tapasztalattal, és egész Európára kiterjedő referenciákkal rendelkező németországi ACO Passavant gyár termékei „ACO olaj és benzinleválasztó család” néven forgalmazzuk Magyarországon.
A hazai alkalmazáshoz rendelkezünk Építésügyi Minőségellenőrzési Innovációs Rt. építőipari műszaki engedélyével, és az alkalmazási engedélyezési szempontból a Vízgazdálkodási Tudományos Kutató Rt. által ellenőrzött Alkalmazási Műszaki Feltételekkel.
A termékek előállítása a Német Építéstechnikai Intézet által ellenőrzött rendszerben történik.
Minden berendezésünk természetesen rendelkezik az Európai Unión belüli forgalmazhatóságot és alkalmazhatóságot, az EN szabványoknak való megfelelőséget igazoló CE jellel is.

A termékcsalád tagjait rendszeresen vizsgálja és minősíti az EU-ban erre a feladatra is akkreditált, független szervezet a „Landesgewerbeanstalt Bayern (LGA) Zweigstelle Würzburg Materialprüfungsamt Sanitär- und Abscheidetechnik”

A berendezések fő alkalmazási területei:
Benzinkutak, benzin és olajraktárak, olajszármazékokat előállító és forgalmazó cégek, garázsok, autómosók, autószervizek, szállító és építőgépeket üzemeltető cégek telephelyei, laktanyák, repülőterek, gépjárműparkolók.

Méretezés:
A leválasztók méretét, névleges teljesítményét, az iszapfogók térfogatát, a rajtuk átvezetett folyadékok fajtája, szennyezettsége, mennyisége függvényében az MSZ EN 858-1,2 szerint kell megállapítani és megtervezni.

A berendezés kiválasztásához szükséges paraméterek:

1. A tisztítandó maximális vízhozam, tisztítási teljesítmény NG (l/s) meghatározása.

2. A kifolyó (tisztított) víz megengedett SZOE tartalmának megállapítása:
A leválasztó berendezésekből kikerülő tisztított vizek szerves oldószer extrakt (SZOE) tartalmának határértékeit a folyamatosan megújuló, szigorú előírásokat tartalmazó rendeletek szabályyozzák. Katalógusunk kiadásakor az alábbiak vannak hatályban:
219/2004. (VII.21) Korm. rendelet, 220/2004. (VII.21) Korm. rendelet, 28/2004 (XII.25) KvVM rendelet.

A határérték, ha a befogadó:
-élővíz (II. kat.) ≤ 5mg/l
- élővíz, kiemelt területeken (I. kat.) ≤2 mg/l

3. A szükséges iszaptér meghatározása:
(Az iszaptér mérete:
NG x 100, NG x 200, NG x 300.)

4. A fedlap teherbírásának meghatározása:
B 125 (max. szgk.)
D 400 (tgk.)

Szabadon álló (nem lefedett) területek esetén szokványos esetekben, a következő oldalon található tapasztalati adatok szerint készített táblázatok segítségével is kiválasztható a szükséges szénhidrogén-leválasztó berendezés:
(A tapasztalati adatokat felhasználó módszer a pontos hidaulikai méretezéssel nem egyenértékű!)
Táblázatunknál figyelembe vett lefolyási tényező: 0,85-0,90

Az iszaptér mérete:

Kicsi	Kisforgalmú gépkocsitároló helyeken, nagyrészt fedett parkolóknál, garantáltan kis szennyezettségű területeken	100 NG (liter)
Közepes	Általános esetekben gépkocsiparkolóknál, benzinkutaknál, kézi szgk. mosóknál, autóbusz garázsoknál erőműveknél és gépgyáraknál.	200 NG (liter) (min. 600l)
Nagy	Teherautó mosóknál, mezőgazdasági- és építőipari gépek mosóberendezéseinél, automatikus gépkocsi-mosóalagutak esetén.	300 NG (liter) (min. 600l)

Információk

ACO szénhidrogén-leválasztó berendezések

Csapadékintenzitási tényező:

Fajlagos csapadékmennyiségek értékei ip (l/s ha)		
csapadék időtartama percben	gyakoriság (p)	
	4 év	2 év
15	202	152

Záportúlfolyó nélküli olajleválasztó berendezések:

NG a leválasztó maximális teljesítménye (l/s)	parkolófelület (m^2)	
	4 éves gyakoriságú 15 perces eső esetén (202 l/s ha)	2 éves gyakoriságú 15 perces eső esetén (152 l/s ha)
3	0 - 180	0 - 240
6	180 - 360	240 - 480
8	360 - 450	480 - 600
10	450 - 630	600 - 830
15	630 - 900	830 - 1200
20	900 - 1130	1200 - 1500
30	1130 - 1800	1500 - 2400
40	1800 - 2400	2400 - 3300
50	2400 - 3000	3300 - 4100
65	3000 - 3800	4100 - 5300
80	3800 - 4800	4800 - 6600
100	4800 - 6000	6600 - 8200

Záportúlfolyós (bypass) olajleválasztó berendezések:

NG a leválasztó maximális teljesítménye (l/s)	parkolófelület (m^2)			
	4 éves gyakoriságú 15 perces eső esetén (202 l/s ha)		2 éves gyakoriságú 15 perces eső esetén (152 l/s ha)	
	általában	maximum	általában	maximum
6/60	0 - 1600	3300	0 - 2200	4500
8/80	1600 - 2200	4400	2200 - 2900	5900
10/80	2200 - 2800	5000	2900 - 3500	6500
10/100	2800 - 3200	6000	3500 - 4200	8000
15/75	3200 - 4200	4500	4200 - 5500	6000
15/150	4200 - 4500	8500	5500 - 6000	11000
20/160	4500 - 5500	8800	6000 - 7200	12000

Nagyobb felületek, fedett területek (pl. autómosók), különleges körülmények, pontosabb méretezési igények esetén kérjük, forduljon az ACO Magyarország munkatársaihoz!

ACO mélyépítés

Információk

ACO szénhidrogén-leválasztó berendezések

Az ACO leválasztó berendezések kialakítása:
Berendezéseink teste előregyártott vasbetonból, műanyagból, vagy öntöttvasból készülnek és műanyag, vagy rozsdamentes acél szerkezeti belső elemekből állnak, bennük az iszap és olajleválasztás vegyszerhozzáadás nélkül, gravitációs fázisszétválasztással történik.
Ha a kibocsátható tisztított víz SZOE tartalma < 5 mg/l, koaleszcensz szűrőbetétet alkalmazunk. Az ásványolaj-túltöltődés, illetve az esetleges visszaduzzasztás esetén fenyegető túlcsordulás elleni védelmet légtartályos úszózár biztosítja.

Záportúlfolyós (bypass) berendezéseink alkalmazását elsősorban nagy parkoló-felületeknél, lökésszerű hidraulikai terhelések előfordulása esetén javasoljuk, ha a leválasztón csak időszakosan kell nagyobb vízmennyiséget átvezetni. Ezt a megoldást az a jelenség teszi lehetővé, hogy a parkoló-felületen hosszabb idő alatt összegyűlt olajszennyeződés túlnyomó részét az esővíz első szakasza lemossa, a további csapadék már a tiszta felületről gyűlik össze. Az olajszennyezés nem folyamatosan keletkezik, újra idő kell a kialakulásához. Az összes vizet bevezetjük a berendezésbe, ami a szennyezett vizet tisztítja és csak a már tisztított felületről később összegyűlő csapadékot engedi a bypass ágba.

Leválasztóinkhoz automatikus szénhidrogénszármazék szintjelző készülék is rendelhető.
A berendezések az alábbi normák és szabványok szerint készülnek:
DIN 1999 1-6. rész; EN 858 1-2 rész; Önorm B 5101.

A műtárgy telepítése:
A földbe telepítendő berendezéseket beépített szerkezeti elemekkel együtt, gyárilag szerelve szállítjuk. Elhelyezésük földbe süllyesztve, lehetőség szerint a tisztító járművek részére elérhető helyen történjen.
A berendezés beépítése a helyszínen szerelő jellegű, ennek megfelelően az előkészített munkagödörben rövid idő alatt elkészíthető. A műtárgy alapozását az építéshelyi talajvizsonyoktól, valamint a műtárgyak tömegétől és alakjától függően a tervezőnek kell előírnia, ügyelve arra, hogy homokos-kavics kiegyenlítő rétegnek is helye legyen.

A tartály helyére emelését darus függesztéssel kell végezni, a berendezéseken erre a célra kialakított emelőfülek segítségével. A szerelésnél ügyelni kell a csőtengely pontos beigazítására és a folyásirány helyességére. A tartály behelyezését követően az illesztési felületeket meg kell tisztítani a szennyeződésektől és a tömítőgyűrűk behelyezése után, a fedél (ill. magasító elem) elhelyezhető. Az illesztéskor ügyelni kell arra, hogy a fedélnyílások úgy helyezkedjenek el, hogy a karbantartási műveletek elvégezhetőek legyenek, az úszót, koaleszcensz szűrőt rajtuk keresztül ki lehessen emelni. A munkagödör visszatöltése előtt a berendezések és csőcsatlakozások tömítettségét vízzárósági próbával ellenőrizni kell! A vízzárósági próba alatt a berendezést teljesen fel kell tölteni vízzel. Ilyenkor kell az úszó működőképességét ellenőrizni. Ha az úszó le van tapadva, azt fel kell szabadítani és szabad mozgását biztosítani szükséges.

Üzembe helyezés, próbaüzem:
Az építést megelőzően be kell szerezni a területileg illetékes vízügyi hatóság vízjogi létesítési engedélyét, és a tervekben szereplő részletes üzembe helyezési utasításnak megfelelően kell eljárni.

A hatóság általában legalább három hónapos teljes üzemi körülmények között lefolytatott próbaüzemet ír elő, melynek célja a berendezés bejáratása, a tisztítás-technológia paramétereinek beállítása, a berendezés teljesítőképességének gyakorlati igazolása. A próbaüzem során háromszor kell az előírásoknak megfelelően mintát venni, ezeket erre feljogosított laboratóriumban bevizsgálni. A próbaüzemet, a tapasztalatokat, eredményeket összegző Próbaüzemi Szakvélemény elkészítése zárja.
A sikeres próbaüzem és a szakvélemény alapján, adja meg a hatóság, a vízjogi üzemeltetési engedélyt.

Üzemeltetés, rendszeres karbantartás:
A műtárgyak és a beépített szerkezetek tervszerű karbantartását havi rendszerességgel, továbbá az esetlegesen előforduló különleges események alkalmával kell elvégezni. A berendezéseket az üzemi körülményektől függő gyakorisággal (pl. autómosóknál 3-4 havonta), de minimálisan évente egyszer, leürítés után célszerű kitisztítani.

Az iszapfogóban összegyűlt fenékiszap vastagságát figyelemmel kell kísérni, az eltávolításra kerülő iszapot veszélyes hulladékként kell kezelni.
Az úszószabályzó működését és úszóképességét a karbantartás során ellenőrizni kell.
A berendezések működéséről üzemnaplót kell vezetni, amelyben a működéssel kapcsolatos minden fontosabb tevékenység (ürítés, iszapszállítás, karbantartási műveletek, esetleges hatósági ellenőrzés) rögzítésre kerül.A karbantartási feladatokkal kapcsolatos megoldatlan problémái esetén, kérje cégünk segítségét!

Munkavédelmi és biztonságtechnikai előírások:
A berendezések beépítésénél betartandók az MSz-04-900: 1989 és az MSz-04-901: 1989, valamint a 19/1995. (X11.7.) KHVM rendelet előírásai.

A különböző, erősen szennyező munkák végzésénél a kiadott védőruhát (gumicsizma, vízhatlan ruha, gumikesztyű stb.) használni kell! Aknába csak felügyelettel és mentőkötél használatával szabad bemászni!
A karbantartási munkák végzése közben, a berendezésbe szennyvíz nem folyhat!

A leválasztó tartályába való lemerülés előtt a leválasztott és összegyűlt könnyűfolyadékot el kell távolítani és a tartályokat alaposan ki kell tisztítani és ki kell szellőztetni! A tartályban végzett munkához frisslevegős készülék használata szükséges!

A munkát haladéktalanul be kell fejezni, és a berendezést el kell hagyni, ha gázszag érezhető, ha a szerkezeti fal megrongálódott, ha a vízszint az üzemi szint fölé kerül, ha az egészségre káros, biztonságot veszélyeztető anyagot észlelnek.

Az olajleválasztó berendezések minden egysége tűz- és robbanásveszélyes, ezért a közelében nyílt láng használata és a dohányzás tilos! A berendezések közelében üzemképes tűzoltó készüléket kell tartani.

A leválasztókból a veszélyes hulladékok ürítését és ártalmatlanítását csak erre szakosodott és engedéllyel rendelkező szakcég végezheti. A kiszippantott hulladékot tilos a szabadba kiüríteni, vizekbe, csatornákba,- vagy szikkasztógödrökbe juttatni! A karbantartási, szippantási feladatok során esetleg szenynyeződött felületeket haladéktalanul meg kell tisztítani!

FONTOS ELŐÍRÁS:
Az olajleválasztó berendezést beüzemeléskor, és minden leürítés és tisztítás után fel kell tölteni tiszta vízzel! A biztonsági úszószelep akadálytalan mozgását ilyenkor mindig ellenőrizni és biztosítani kell! Csak ezek után indulhat el a leválasztóba a szenynyezett víz bevezetése.

Működési elvek, fogalmak

Az ACO által gyártott és forgalmazott olajleválasztó berendezések mindenben megfelelnek az MSZ EN 858 előírásainak, és természetesen rendelkeznek CE jelzéssel.
Az összes olajleválasztó berendezés, amelyet az ACO Magyarország forgalmaz, a fizikai fázisszétválasztás elve alapján működik, és rendelkezik koaleszcensz szűrővel. (Az 1. ábra a berendezés elvi működési vázlatát mutatja.)
A koaleszcensz betétek a karbantartás során könnyen tisztíthatóak, karbantarthatóak, nem kopnak, nem tudnak eltömődni, ezért üzemeltetési szempontból is gazdaságos megoldást jelentenek.
(a 2. ábra a koaleszcensz betétek működési elvét mutatja be.)
Az MSZ EN 858-2 előírja, hogy az olajleválasztó berendezéseknek rendelkezniük kell egy olyan automatikus működésű biztonsági lezáró szerkezettel, amely minden esetben biztosítja azt, hogy a felúszott olaj, ne kerülhessen a leválasztó kivezető ágába.

1. ábra

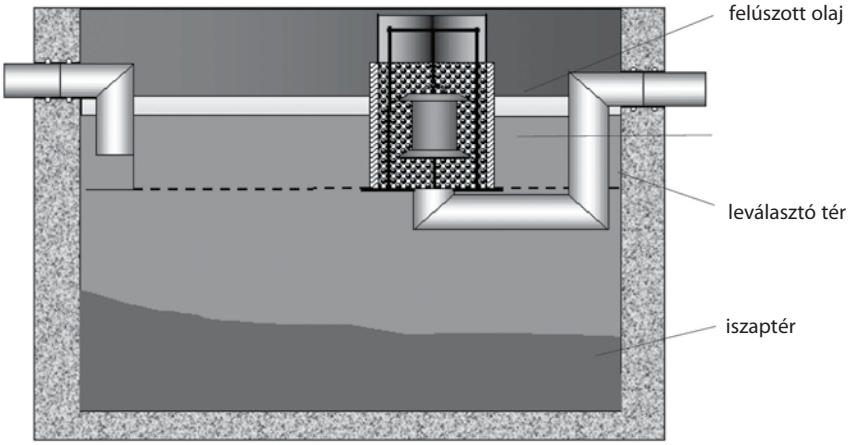

Ezt az előírást egy olyan szeleptányérral ellátott úszóval biztosítjuk, amely mindig a víz és a felúszott olaj határán mozog. Az úszó az egyre vastagodó felúszott olajréteg miatt, egyre lejjebb süllyed, és mielőtt az olajszint eléri a maximumot, a szeleptányér a kivezető csövet lezárja (3. ábra).

2. ábra

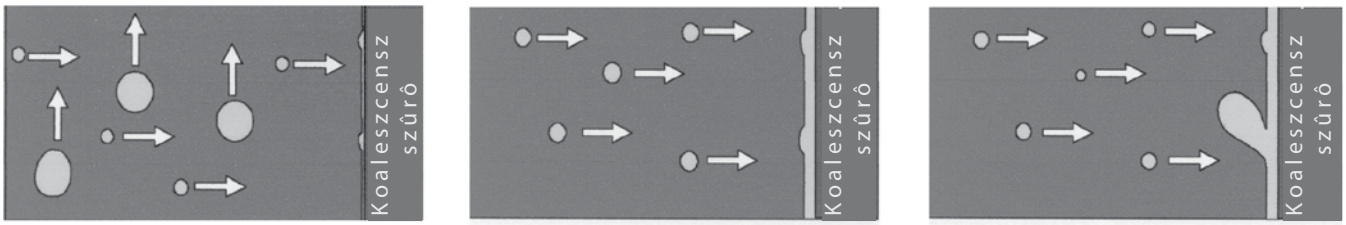

A nagyobb olajcseppekre megfelelő felhajtóerő hat, ezek felúsznak, a kisebbek a koaleszcensz betét felé áramlanak.

A koaleszcensz betétek felületén kialakuló olajfilm magához vonzza, és összetapasztja a sok kis különálló cseppecskét.

Az olajfilm egyre vastagszik, egyre nagyobb cseppek keletkeznek, egészen addig, míg már nagyobb felhajtóerő hat rájuk, mint amekkora erő összetartja a filmréteget. Ekkor a már elég nagy cseppek leválnak és felúsznak.

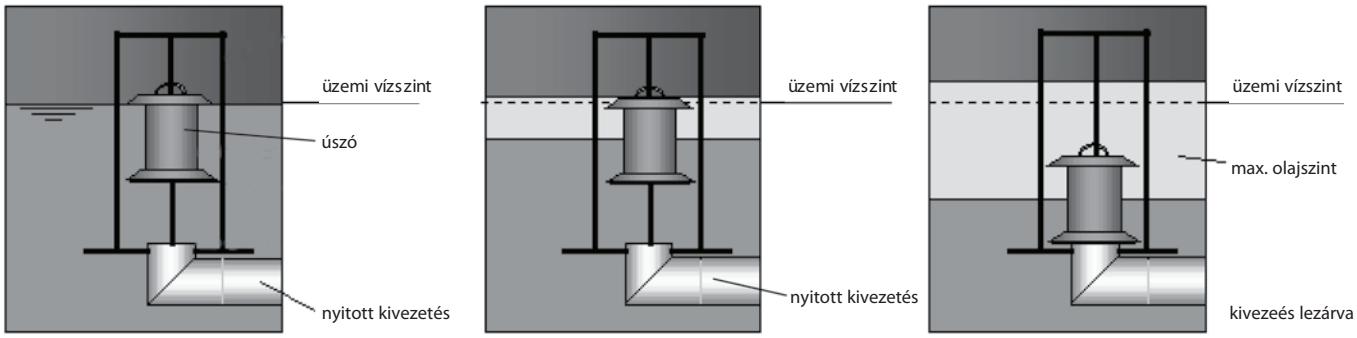

Alapállapot | Üzemi állapot | Maximális olajszint, lezárt állapot

FONTOS ELŐÍRÁS:
Az olajleválasztó berendezést beüzemeléskor, és minden leürítés és tisztítás után fel kell tölteni tiszta vízzel! A biztonsági úszószelep akadálytalan mozgását ilyenkor mindig ellenőrizni és biztosítani kell! Csak ezek után indulhat el a leválasztóba a szennyezett víz bevezetése.

ACO mélyépítés

Olajleválasztó berendezések integrált iszaptérrel, vasbetonból (MSz EN 858)

OLEOPATOR-K

OLEOPATOR-K olajleválasztó berendezések

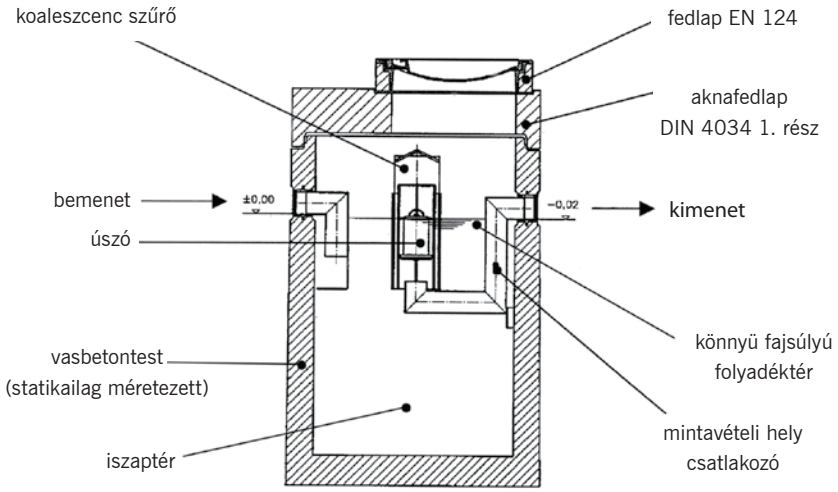

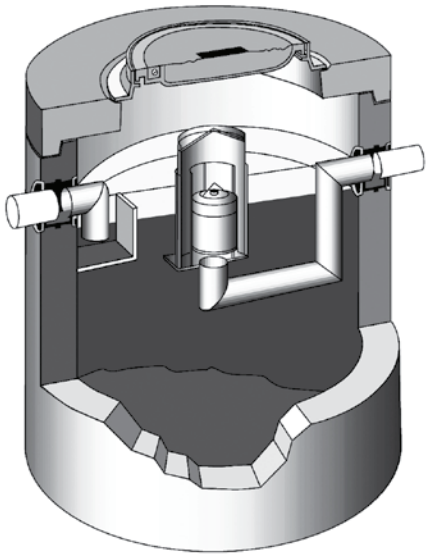

- Névleges tisztítási teljesítmény: 3–40 l/s
- EN 858/ DIN 1999.
- LGA vizsgálatok
- Vasbetonból készülnek a DIN 4281-nek megfelelően, az összes biztonsági előírásnak megfelelnek
- Igazolható felúszási biztonság
- A belső felületi bevonat biztosítja a norma szerinti vízzáróságot
- Beépített mintavételi csatlakozó
- Tisztításhoz külön kiemelhető koaleszcenszbetét
- Az EN 858-nak megfelelő biztonsági úszózárral ellátva
- Aknafedlapok (600/1000 mm átmérővel) B 125 vagy D 400 terhelési osztály szerint
- A DIN 19522 szerinti DN cőcsatlakozások, DIN 19522 (SML-Cső), DIN 19534 és 19537

Névleges teljesítmény NG (l/s)	Iszaptér (liter)	Csőcsatlakozás (DN)	Öszztérfogat (kb. liter)	Olajtér (kbliter)
3	300	100	700	160
	650		934	160
	900		1544	460
6	1200	150	1516	230
6 - 10	1000	150	1811	560
	2000		2660	560
	2500		3234	560
	5000		6481	1140
15	1500	200	2403	460
	3000		5152	950
15 / 20	5000	200	6956	1160
20	2000	200	3190	590
	4000		5607	1160
	6000		7717	1160
30	3000	250	5511	1510
	5000		7622	1510
	6000		8420	1510
40	4000	300	6918	1350
	5000		7926	1350
50	5000	300	7926	1350

Katalógusunkban az általánosságban használatos koaleszcensz szűrővel és polietilén belső berendezéssel ellátott berendezéseink találhatók. Amennyiben rozsdamentes acélból készült belső szerkezetre van szükség, illetve a SZOE igény akár magasabb, akár alacsonyabb az általánosan megkövetelt SZOE≦ 5 mg/l-nél, kérjük vegye fel kapcsolatot cégünk munkatársaival!

Az ACO cégcsoport termékeit folyamatosan fejleszti, ezért fenntartjuk az előzetes bejelentés nélküli műszaki változtatás jogát. A katalógus alapján készített tervekért és az esetleges nyomdai hibákért nem vállalunk felelősséget. Kérjük, hogy már a tervezés során vegye fel a kapcsolatot cégünk munkatársaival!

Olajleválasztó berendezések integrált iszaptérrel, vasbetonból (MSz EN 858)

OLEOPATOR-K NG 3
Alapkivitel és magasítható kivitel

Aknafedlap magasító gyűrű (DIN 4034 1.rész)

Magasító gyűrű dhx (mm)	Külső átmérő D (mm)	Súly (kg)	Rendelési szám (Nr.)
625 x 40	870	27	742010
625 x 60	870	39	742011
625 x 80	870	51	742012
625 x 100	870	64	742013
625 x 120	870	80	742014

Aknamagasító elem (DIN 4034 1.rész)

Aknamagasító elem dxh (mm)	Külső átmérő D (mm)	Súly (kg)	Rendelési szám (Nr.)
1000 x 250	1240	254	742017
1000 x 500	1240	506	742016
1000 x 1000	1240	1013	742015

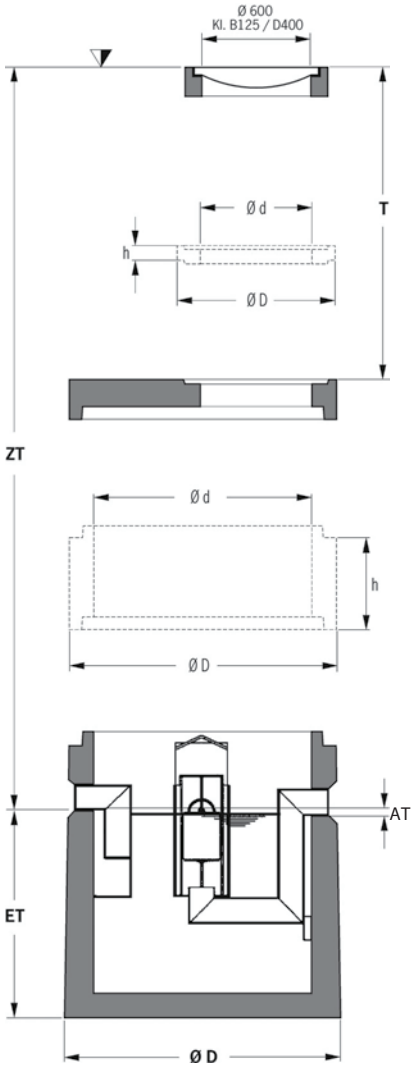

OLEOPATOR-K NG 3

Iszaptér (liter)	Csőcsatlakozás DN (mm)	Külső átmérő D (mm)	Beépítési magasság ZT min. (mm)	Beépítési mélység ET (mm)	Összsúly (kg)	Legnehezebb egység súlya (kg)	Terhelési osztály	Rendelési szám (Nr.)
300	100	1240	725	870	2300	1630	B 125	740301
							D 400	740501
650	100	1240	715	1360	2950	2300	B 125	740329
							D 400	740529

Jelmagyarázat:

ZT min. Minimális beépítési magasság, a befolyó cső folyásfenekétől.
ET Beépítési mélység, a befolyó cső folyásfenekétől.
AT 20 mm

A beépítési magasság 10 mm-es fugaméret-tel került meghatározásra.

Kiegészítő tartozékok:
Jelzőberendezés – lásd 53. oldal.
Beépített mintavevő berendezés, pumpával és kivezető csővel – lásd 54. oldal.

Az ACO cégcsoport termékeit folyamatosan fejleszti, ezért fenntartjuk az előzetes bejelentés nélküli műszaki változtatás jogát. A katalógus alapján készített tervekért és az esetleges nyomdai hibákért nem vállalunk felelősséget. Kérjük, hogy már a tervezés során vegye fel a kapcsolatot cégünk munkatársaival!

ACO mélyépítés

Olajleválasztó berendezések integrált iszaptérrel, vasbetonból (MSz EN 858)

OLEOPATOR -K NG 3 / 6 / 6-10
Alapkivitel

Aknafedlap magasító gyűrű (DIN 4034 1.rész)

Magasító gyűrű dxh (mm)	Külső átmérő D (mm)	Súly (kg)	Rendelési szám (Nr.)
625 x 40	870	27	742010
625 x 60	870	39	742011
625 x 80	870	51	742012
625 x 100	870	64	742013
625 x 120	870	80	742014

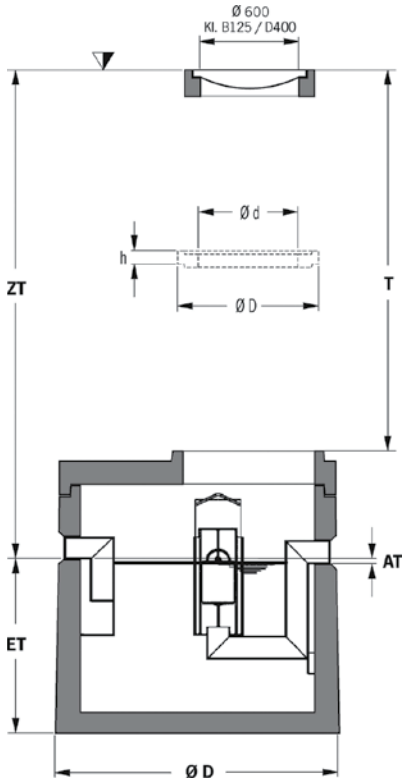

OLEOPATOR-K NG 3

Iszaptér (liter)	Csőcsatlakozás DN (mm)	Külső átmérő D (mm)	Beépítési magasság ZT min. (mm)	Beépítési mélység ET (mm)	Összsúly (kg)	Legnehezebb egység súlya (kg)	Terhelési osztály	Rendelési szám (Nr.)
900	100	1470	830	1290	3996	2956	B 125	740305
							D 400	740505

OLEOPATOR-K NG 6

1200	150	1470	770	1510	4233	3183	B 125	740307
							D 400	740507

OLEOPATOR -K NG 6-10

1000	150	1800	830	1290	5550	4250	B 125	740321
							D 400	740521
2000	150	1800	735	1675	6008	4703	B 125	740309
							D 400	740509
2500	150	1800	700	2000	6571	5266	B 125	740311
							D 400	740511
5000	150	2440	735	1925	10050	6950	B 125	746317
							D 400	746517

Jelmagyarázat:

ZT min. Minimális beépítési magasság, a befolyó cső folyásfenekétől.
ET Beépítési mélység, a befolyó cső folyásfenekétől.
AT 20 mm

A beépítési magasság 10 mm-es fugamérettel került meghatározásra.

Kiegészítő tartozékok:

Jelzőberendezés – lásd 53. oldal.
Beépített mintavevő berendezés, pumpával és kivezető csővel – lásd 54. oldal.

Az ACO cégcsoport termékeit folyamatosan fejleszti, ezért fenntartjuk az előzetes bejelentés nélküli műszaki változtatás jogát. A katalógus alapján készített tervekért és az esetleges nyomdai hibákért nem vállalunk felelősséget. Kérjük, hogy már a tervezés során vegye fel a kapcsolatot cégünk munkatársaival!

Olajleválasztó berendezések integrált iszaptérrel, vasbetonból (MSz EN 858)

OLEOPATOR -K NG 3 / 6 / 6-10
Magasítható kivitel

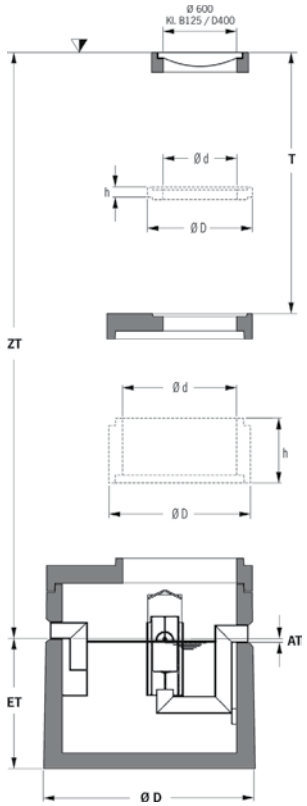

Aknafedlap magasító gyűrű (DIN 4034 1. rész)

Magasító gyűrű dxh (mm)	Külső átmérő D (mm)	Súly (kg)	Rendelési szám (Nr.)
625 x 40	870	27	742010
625 x 60	870	39	742011
625 x 80	870	51	742012
625 x 100	870	64	742013
625 x 120	870	80	742014

Aknamagasító elem (DIN 4034 1.rész)

Aknamagasító elem dxh (mm)	Külső átmérő D (mm)	Súly (kg)	Rendelési szám (Nr.)
1000 x 250	1240	254	742017
1000 x 500	1240	506	742016
1000 x 1000	1240	1013	742015

OLEOPATOR-K NG 3

Iszaptér (liter)	Csőcsatlakozás DN (mm)	Külső átmérő D (mm)	Beépítési magasság ZT min. (mm)	Beépítési mélység ET (mm)	Összsúly (kg)	Legnehezebb egység súlya (kg)	Terhelési osztály	Rendelési szám (Nr.)
900	100	1470	1110	1290	4629	2956	B 125	743305
							D 400	743505

OLEOPATOR-K NG 6

1200	150	1470	1050	1510	4853	3183	B 125	743307
							D 400	743507

OLEOPATOR -K NG 6-8-10

1000	150	1800	1110	1290	6035	4250	B 125	743321
							D 400	743521
2000	150	1800	1015	1675	6894	4703	B 125	743309
							D 400	743509
2500	150	1800	980	2000	7457	5266	B 125	743311
							D 400	743511
5000	150	2400	1185	1925	10050	6950	B 125	746717
							D 400	746917

Jelmagyarázat:

ZT min. Minimális beépítési magasság, a befolyó cső folyásfenekétől.
ET Beépítési mélység, a befolyó cső folyásfenekétől.
AT 20 mm

A beépítési magasság 10 mm-es fugamérettel került meghatározásra.

Kiegészítő tartozékok:

Jelzőberendezés – lásd 53. oldal.
Beépített mintavevő berendezés, pumpával és kivezető csővel – lásd 54. oldal.

Az ACO cégcsoport termékeit folyamatosan fejleszti, ezért fenntartjuk az előzetes bejelentés nélküli műszaki változtatás jogát. A katalógus alapján készített tervekért és az esetleges nyomdai hibákért nem vállalunk felelősséget. Kérjük, hogy már a tervezés során vegye fel a kapcsolatot cégünk munkatársaival!

ACO mélyépítés

Olajleválasztó berendezések integrált iszaptérrel, vasbetonból (MSz EN 858)

OLEOPATOR-K NG 15 / 20
Alapkivitel

Aknafedlap magasító gyűrű (DIN 4034 1. rész)

Magasító gyűrű dxh (mm)	Külső átmérő D (mm)	Súly (kg)	Rendelési szám (Nr.)
625 x 40	870	27	742010
625 x 60	870	39	742011
625 x 80	870	51	742012
625 x 100	870	64	742013
625 x 120	870	80	742014

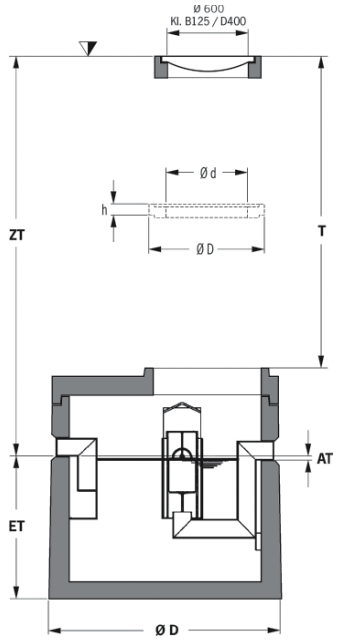

OLEOPATOR -K NG 15

Iszaptér (liter)	Csőcsatlakozás DN (mm)	Külső átmérő D (mm)	Beépítési magasság ZT min. (mm)	Beépítési mélység ET (mm)	Összsúly (kg)	Legnehezebb egység súlya (kg)	Terhelési osztály	Rendelési szám (Nr.)
1500	200	1800	760	1650	6110	4810	B 125	740323
							D 400	740523
3000	200	2300	850	1810	8909	6924	B 125	740315
							D 400	740515

OLEOPATOR -K NG 15-20

5000	200	2440	735	2050	10050	7540	B 125	746329
							D 400	746529

OLEOPATOR -K NG 20

2000	200	1800	725	1975	8800	6300	B 125	740325
							D 400	740525
4000	200	2440	690	1695	9350	6350	B 125	746327
							D 400	746527
6000	200	2440	795	2250	10750	7750	B 125	746331
							D 400	746531

Jelmagyarázat:

ZT min. Minimális beépítési magasság, a befolyó cső folyásfenekétől.
ET Beépítési mélység, a befolyó cső folyásfenekétől.
AT 20 mm

A beépítési magasság 10 mm-es fugamérettel került meghatározásra.

Kiegészítő tartozékok:

Jelzőberendezés – lásd 53. oldal.
Beépített mintavevő berendezés, pumpával és kivezető csővel – lásd 54. oldal.

Az ACO cégcsoport termékeit folyamatosan fejleszti, ezért fenntartjuk az előzetes bejelentés nélküli műszaki változtatás jogát. A katalógus alapján készített tervekért és az esetleges nyomdai hibákért nem vállalunk felelősséget. Kérjük, hogy már a tervezés során vegye fel a kapcsolatot cégünk munkatársaival!

Olajleválasztó berendezések integrált iszaptérrel, vasbetonból (MSz EN 858)

OLEOPATOR -K NG 15 / 20
Magasítható kivitel

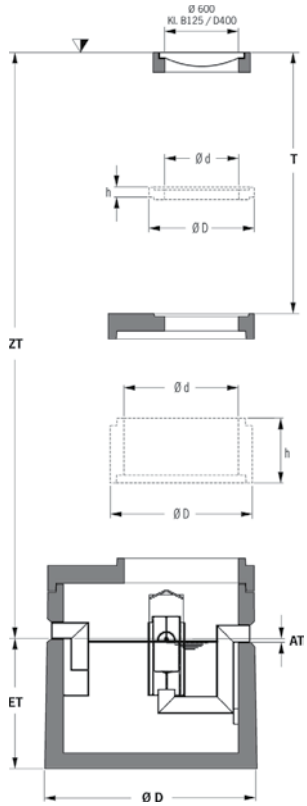

Aknafedlap magasító gyűrű (DIN 4034 1. rész)

Magasító gyűrű dxh (mm)	Külső átmérő D (mm)	Súly (kg)	Rendelési szám (Nr.)
625 x 40	870	27	742010
625 x 60	870	39	742011
625 x 80	870	51	742012
625 x 100	870	64	742013
625 x 120	870	80	742014

Aknamagasító elem (DIN 4034 1. rész)

Magasító gyűrű dxh (mm)	Külső átmérő D (mm)	Súly (kg)	Rendelési szám (Nr.)
1000 x 250	1240	254	742017
1000 x 500	1240	506	742016
1000 x 1000	1240	1013	742015

OLEOPATOR-K NG 15

Iszaptér (liter)	Csőcsatlakozás DN (mm)	Külső átmérő D (mm)	Beépítési magasság ZT min. (mm)	Beépítési mélység ET (mm)	Összsúly (kg)	Legnehezebb egység súlya (kg)	Terhelési osztály	Rendelési szám (Nr.)
1500	200	1800	1040	1650	6516	4810	B 125	743323
							D 400	743523
3000	200	2300	1130	1810	10214	694	B 125	743315
							D 400	743515

OLEOPATOR-K NG 6

5000	200	2440	1190	2050	10540	7450	B 125	747729
							D 400	747929

OLEOPATOR -K NG 6-8-10

2000	200	1800	1005	1975	9290	6300	B 125	743325
							D 400	743525
4000	200	2440	1145	1695	9840	6350	B 125	746727
							D 400	746927
6000	200	2440	1250	2250	11240	7750	B 125	746731
							D 400	746931

Jelmagyarázat:

ZT min. Minimális beépítési magasság, a befolyó cső folyásfenekétől.
ET Beépítési mélység, a befolyó cső folyásfenekétől.
AT 20 mm

A beépítési magasság 10 mm-es fugamérettel került meghatározásra.

Kiegészítő tartozékok:
Jelzőberendezés – lásd 53. oldal.
Beépített mintavevő berendezés, pumpával és kivezető csővel – lásd 54. oldal.

Az ACO cégcsoport termékeit folyamatosan fejleszti, ezért fenntartjuk az előzetes bejelentés nélküli műszaki változtatás jogát. A katalógus alapján készített tervekért és az esetleges nyomdai hibákért nem vállalunk felelősséget. Kérjük, hogy már a tervezés során vegye fel a kapcsolatot cégünk munkatársaival!

ACO mélyépítés

Olajleválasztó berendezések integrált iszaptérrel, vasbetonból (MSz EN 858)

OLEOPATOR-K NG 30 / 40 / 50
Alapkivitel

Aknafedlap magasító gyűrű (DIN 4034 1. rész)

Magasító gyűrű dxh (mm)	Külső átmérő D (mm)	Súly (kg)	Rendelési szám (Nr.)
625 x 40	870	27	742010
625 x 60	870	39	742011
625 x 80	870	51	742012
625 x 100	870	64	742013
625 x 120	870	80	742014

Megjegyzés: Az NG 50-nél az aknafedlap átmérője 1000 mm.

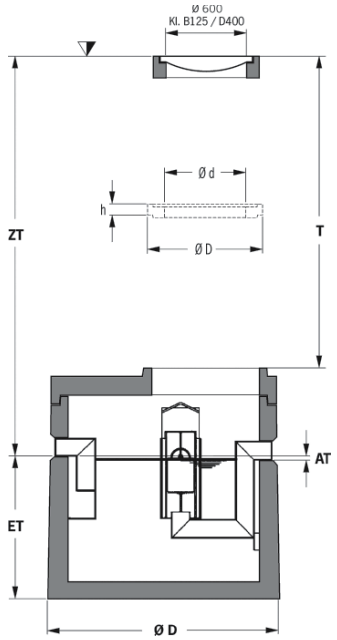

OLEOPATOR-K NG 30

Iszaptér (liter)	Csőcsatlakozás DN (mm)	Külső átmérő D (mm)	Beépítési magasság ZT min. (mm)	Beépítési mélység ET (mm)	Összsúly (kg)	Legnehezebb egység súlya (kg)	Terhelési osztály	Rendelési szám (Nr.)
3000	250	2440	850	1670	9650	6650	B 125	746321
							D 400	746521
5000	250	2440	820	2225	10750	7750	B 125	746323
							D 400	746523
6000	250	2440	740	2435	11050	8050	B 125	746325
							D 400	746525

OLEOPATOR-K NG 40*

4000	300	2440	865	2040	10450	7450	B 125	746333
							D 400	746533
5000	300	2440	860	2305	11050	8050	B 125	746335
							D 400	746535

OLEOPATOR-K NG 50*

5000	300	2440	875	2305	10800	8050	B 125	746737
							D 400	746937

Jelmagyarázat:
ZT min. Minimális beépítési magasság, a befolyó cső folyásfenekétől.
ET Beépítési mélység, a befolyó cső folyásfenekétől.
AT 20 mm

* Az alapkivitel megegyezik a magasítható kivitelellel. A fedlap átmérője 800 mm.

Kiegészítő tartozékok:
Jelzőberendezés – lásd 53. oldal.
Beépített mintavevő berendezés, pumpával és kivezető csővel – lásd 54. oldal.

A beépítési magasság 10 mm-es fugamérettel került meghatározásra.

Az ACO cégcsoport termékeit folyamatosan fejleszti, ezért fenntartjuk az előzetes bejelentés nélküli műszaki változtatás jogát. A katalógus alapján készített tervekért és az esetleges nyomdai hibákért nem vállalunk felelősséget. Kérjük, hogy már a tervezés során vegye fel a kapcsolatot cégünk munkatársaival!

Olajleválasztó berendezések integrált iszaptérrel, vasbetonból (MSz EN 858)

OLEOPATOR -K NG 30 / 40 / 50
Magasítható kivitel

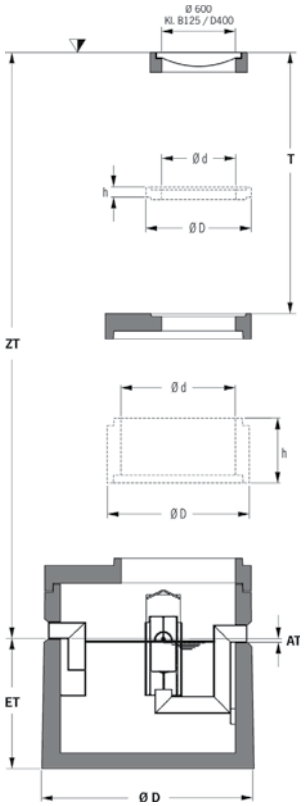

Aknafedlap magasító gyűrű (DIN 4034 1. rész)

Magasító gyűrű dxh (mm)	Külső átmérő D (mm)	Súly (kg)	Rendelési szám (Nr.)
625 x 40	870	27	742010
625 x 60	870	39	742011
625 x 80	870	51	742012
625 x 100	870	64	742013
625 x 120	870	80	742014

Aknamagasító elem (DIN 4034 1. rész)

Magasító gyűrű dxh (mm)	Külső átmérő D (mm)	Súly (kg)	Rendelési szám (Nr.)
1000 x 250	1240	254	742017
1000 x 500	1240	506	742016
1000 x 1000	1240	1013	742015

Megjegyzés: Az NG 50-nél az aknafedlap átmérője 1000 mm.

OLEOPATOR-K NG 30

Iszaptér (liter)	Csőcsatlakozás DN (mm)	Külső átmérő D (mm)	Beépítési magasság ZT min. (mm)	Beépítési mélység ET (mm)	Összsúly (kg)	Legnehezebb egység súlya (kg)	Terhelési osztály	Rendelési szám (Nr.)
3000	250	2440	1305	1670	9650	6650	B 125	746721
							D 400	746921
5000	250	2440	1275	2225	10750	7750	B 125	746723
							D 400	746923
6000	250	2440	1195	2435	11050	8050	B 125	746725
							D 400	746925

OLEOPATOR-K NG 40*

4000	300	2440	865	2040	10450	7450	B 125	746333
							D 400	746533
5000	300	2440	860	2305	11050	8050	B 125	746735
							D 400	746935

OLEOPATOR-K NG 50*

5000	300	2440	875	2305	10800	8050	B 125	746737
							D 400	746937

Jelmagyarázat:
ZT min. Minimális beépítési magasság, a befolyó cső folyásfenekétől.
ET Beépítési mélység, a befolyó cső folyásfenekétől.
AT 20 mm

Kiegészítő tartozékok:
Jelzőberendezés – lásd 53. oldal.
Beépített mintavevő berendezés, pumpával és kivezető csővel – lásd 54. oldal.

A beépítési magasság 10 mm-es fugamérettel került meghatározásra.

* Az alapkivitel megegyezik a magasítható kivitelellel. A fedlap átmérője 800 mm.

Az ACO cégcsoport termékeit folyamatosan fejleszti, ezért fenntartjuk az előzetes bejelentés nélküli műszaki változtatás jogát. A katalógus alapján készített tervekért és az esetleges nyomdai hibákért nem vállalunk felelősséget. Kérjük, hogy már a tervezés során vegye fel a kapcsolatot cégünk munkatársaival!

ACO mélyépítés

Olajleválasztó berendezések integrált iszaptér nélkül, vasbetonból (MSz EN 858)

COALISATOR -K CRB
Integrált iszaptér nélkül

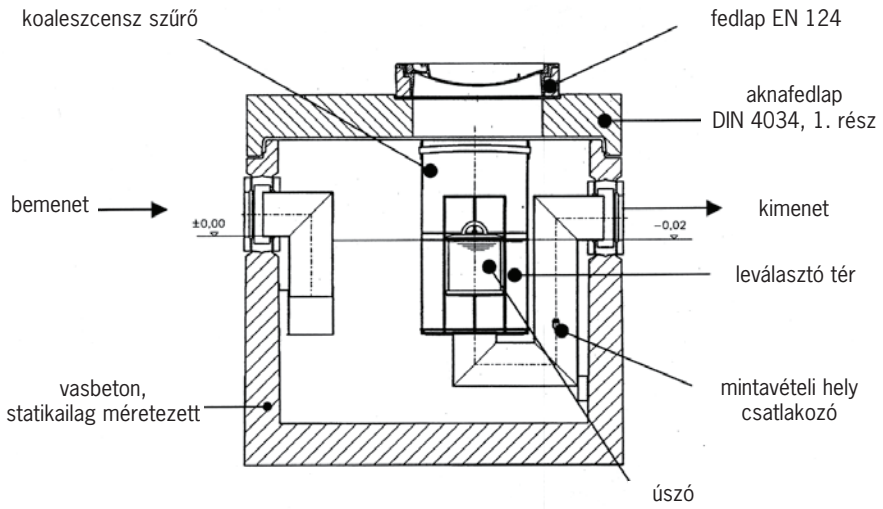

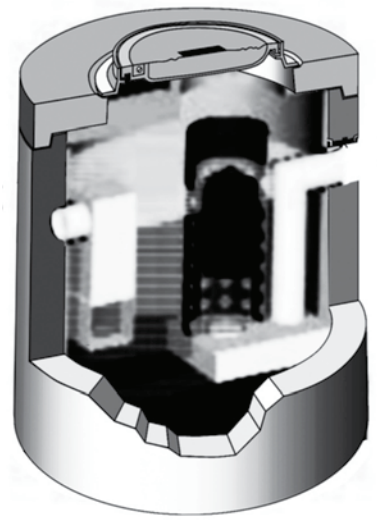

COALISATOR-K CRB Integrált iszaptér nélküli olajleválasztó berendezések

- Névleges tisztítási teljesítmény: 3-100 l/s
- EN 858/ DIN 1999.
- LGA vizsgálatok
- Vasbetonból készülnek a DIN 4281-nek megfelelően, az összes biztonsági előírásnak megfelelnek
- Igazolható felúszási biztonság
- A belső felületi bevonat biztosítja a norma szerinti vízzáróságot
- Beépített mintavételi csatlakozó
- Tisztításhoz külön kiemelhető koaleszcensz-betét
- Az EN 858-nak megfelelő biztonsági úszózárral ellátva
- Aknafedlapok (600/1000 mm átmérővel) B 125 vagy D 400 terhelési osztály szerint
- A DIN 19522 szerinti DN csőcsatlakozások, DIN 19522 (SML-Cső), DIN 19534 és 19537

COALISATOR-K CRB (Integrált iszaptér nélkül)

Névleges teljesítmény NG (l/s)	Csőcsatlakozás (DN)	Össztérfogat (kb. liter)	Olajtér (kb. liter)
3	100	530	185
6-10	150	530	185
15	200	1935	460
20	200	1935	590
30	250	1873	634
40	300	3763	1350
50	300	3763	1350
65	300	4600	1674
80	400	6040	2150
100	400	7740	2100

Katalógusunkban az általánosságban használatos koaleszcensz szűrővel és polietilén belső berendezéssel ellátott berendezéseink találhatók. Amennyiben rozsdamentes acélból készült belső szerkezetre van szükség, illetve a SZOE igény akár magasabb, akár alacsonyabb az általánosan megkövetelt SZOE≦ 5 mg/l-nél, kérjük vegye fel kapcsolatot cégünk munkatársaival!

Az ACO cégcsoport termékeit folyamatosan fejleszti, ezért fenntartjuk az előzetes bejelentés nélküli műszaki változtatás jogát. A katalógus alapján készített tervekért és az esetleges nyomdai hibákért nem vállalunk felelősséget. Kérjük, hogy már a tervezés során vegye fel a kapcsolatot cégünk munkatársaival!

Olajleválasztó berendezések integrált iszaptér nélkül, vasbetonból (MSz EN 858)

OLEOPATOR -K CRB NG 3 / 6-10
Alapkivitel és magasítható kivitel

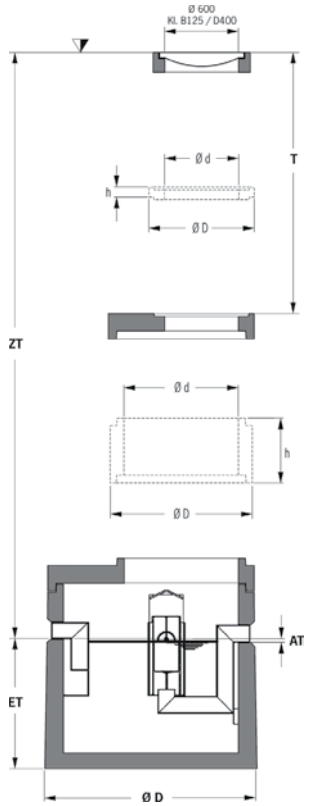

Aknafedlap magasító gyűrű (DIN 4034 1. rész)

Magasító gyűrű dxh (mm)	Külső átmérő D (mm)	Súly (kg)	Rendelési szám (Nr.)
625 x 40	870	27	742010
625 x 60	870	39	742011
625 x 80	870	51	742012
625 x 100	870	64	742013
625 x 120	870	80	742014

Aknamagasító elem (DIN 4034 1. rész)

Magasító gyűrű dxh (mm)	Külső átmérő D (mm)	Súly (kg)	Rendelési szám (Nr.)
1000 x 250	1240	254	742017
1000 x 500	1240	506	742016
1000 x 1000	1240	1013	742015

OLEOPATOR-K CRB NG 3

Össztérfogat (liter)	Csőcsatlakozás DN (mm)	Külső átmérő D (mm)	Beépítési magasság ZT min. (mm)	Beépítési mélység ET (mm)	Összsúly (kg)	Legnehezebb egység súlya (kg)	Terhelési osztály	Rendelési szám (Nr.)
530	100	1240	725	870	2300	1630	B 125	740361
							D 400	740561

OLEOPATOR-K CRB NG 6-10

530	150	1240	750	845	2310	1690	B 125	740363
							D 400	740563

Jelmagyarázat:

ZT min. Minimális beépítési magasság, a befolyó cső folyásfenekétől.
ET Beépítési mélység, a befolyó cső folyásfenekétől.
AT 20 mm

A beépítési magasság 10 mm-es fugamérettel került meghatározásra.

Kiegészítő tartozékok:
Jelzőberendezés – lásd 53. oldal.
Beépített mintavevő berendezés, pumpával és kivezető csővel – lásd 54. oldal.

Az ACO cégcsoport termékeit folyamatosan fejleszti, ezért fenntartjuk az előzetes bejelentés nélküli műszaki változtatás jogát. A katalógus alapján készített tervekért és az esetleges nyomdai hibákért nem vállalunk felelősséget. Kérjük, hogy már a tervezés során vegye fel a kapcsolatot cégünk munkatársaival!

ACO mélyépítés

Olajleválasztó berendezések integrált iszaptér nélkül, vasbetonból (MSz EN 858)

OLEOPATOR-K CRB NG 15 / 20 / 30 / 40 / 50
Iszaptér nélkül
Alapkivitel

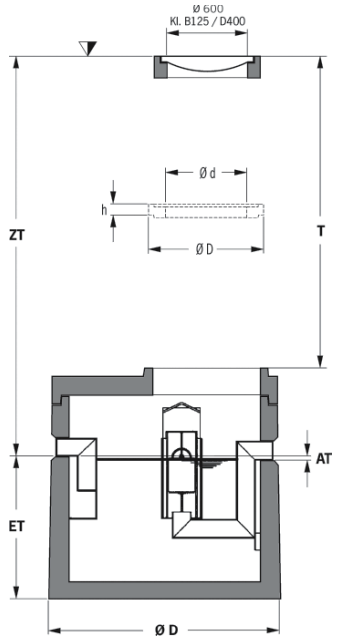

Aknafedlap magasító gyűrű (DIN 4034 1. rész)

Magasító gyűrű dxh (mm)	Külső átmérő D (mm)	Súly (kg)	Rendelési szám (Nr.)
625 x 40	870	27	742010
625 x 60	870	39	742011
625 x 80	870	51	742012
625 x 100	870	64	742013
625 x 120	870	80	742014

OLEOPATOR-K CRB NG 15

Össztérfogat (liter)	Csőcsatlakozás DN (mm)	Külső átmérő D (mm)	Beépítési magasság ZT min. (mm)	Beépítési mélység ET (mm)	Összsúly (kg)	Legnehezebb egység súlya (kg)	Terhelési osztály	Rendelési szám (Nr.)
1935	200	1800	855	1265	5755	4590	B 125	740365
							D 400	740565

OLEOPATOR-K CRB NG 20

1935	200	1800	855	1265	5755	4590	B 125	740367
							D 400	740567

OLEOPATOR-K CRB NG 30*

1873	250	1800	880	1230	6350	4600	B 125	746367
							D 400	746567

OLEOPATOR-K CRB NG 40*

3763	300	2440	905	1210	8750	5750	B 125	746369
							D 400	746569

OLEOPATOR-K CRB NG 50*

3763	300	2440	920	1210	8500	5750	B 125	746771
							D 400	746971

Jelmagyarázat:
ZT min. Minimális beépítési magasság, a befolyó cső folyásfenekétől.
ET Beépítési mélység, a befolyó cső folyásfenekétől.
AT 20 mm

* Az alapkivitel megegyezik a magasítható kivitelellel. A fedlap átmérője 800 mm.

Kiegészítő tartozékok:
Jelzőberendezés – lásd 53. oldal.
Beépített mintavevő berendezés, pumpával és kivezető csővel – lásd 54. oldal.

A beépítési magasság 10 mm-es fugamérettel került meghatározásra.

Az ACO cégcsoport termékeit folyamatosan fejleszti, ezért fenntartjuk az előzetes bejelentés nélküli műszaki változtatás jogát. A katalógus alapján készített tervekért és az esetleges nyomdai hibákért nem vállalunk felelősséget. Kérjük, hogy már a tervezés során vegye fel a kapcsolatot cégünk munkatársaival!

Olajleválasztó berendezések integrált iszaptér nélkül, vasbetonból (MSz EN 858)

OLEOPATOR-K CRB NG 15 / 20 / 30 / 40 / 50
Iszaptér nélkül
Magasítható kivitel

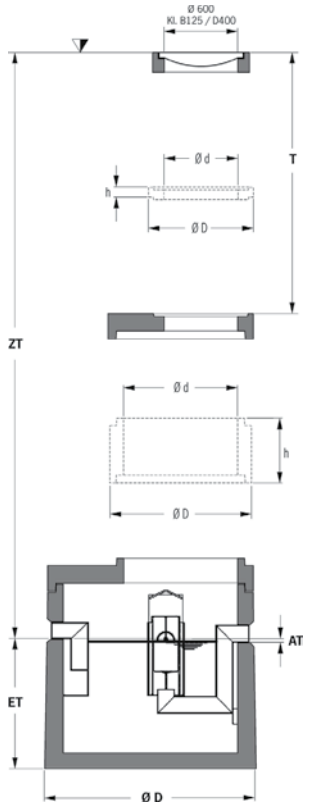

Aknafedlap magasító gyűrű (DIN 4034 1. rész)

Magasító gyűrű dxh (mm)	Külső átmérő D (mm)	Súly (kg)	Rendelési szám (Nr.)
625 x 40	870	27	742010
625 x 60	870	39	742011
625 x 80	870	51	742012
625 x 100	870	64	742013
625 x 120	870	80	742014

Aknamagasító elem (DIN 4034 1. rész)

Magasító gyűrű dxh (mm)	Külső átmérő D (mm)	Súly (kg)	Rendelési szám (Nr.)
1000 x 250	1240	254	742017
1000 x 500	1240	506	742016
1000 x 1000	1240	1013	742015

OLEOPATOR-K CRB NG 15

Ösztérfogat (liter)	Csőcsatlakozás DN (mm)	Külső átmérő D (mm)	Beépítési magasság ZT min. (mm)	Beépítési mélység ET (mm)	Összsúly (kg)	Legnehezebb egység súlya (kg)	Terhelési osztály	Rendelési szám (Nr.)
1935	200	1800	1135	1265	5755	4590	B 125	743365
							D 400	743565

OLEOPATOR-K CRB NG 20

1935	200	1800	1135	1265	5755	4590	B 125	743367
							D 400	743567

OLEOPATOR-K CRB NG 30*

1873	250	1800	880	1230	6350	4600	B 125	746367
							D 400	746567

OLEOPATOR-K CRB NG 40*

3763	300	2440	905	1210	8750	5750	B 125	746369
							D 400	746569

OLEOPATOR-K CRB NG 50*

3763	300	2440	920	1210	8500	5750	B 125	746771
							D 400	746971

Jelmagyarázat:
ZT min. Minimális beépítési magasság, a befolyó cső folyásfenekétől.
ET Beépítési mélység, a befolyó cső folyásfenekétől.
AT 20 mm

Kiegészítő tartozékok:
Jelzőberendezés – lásd 53. oldal.
Beépített mintavevő berendezés, pumpával és kivezető csővel – lásd 54. oldal.

A beépítési magasság 10 mm-es fugamérettel került meghatározásra.

* Az alapkivitel megegyezik a magasítható kivitelellel. A fedlap átmérője 800 mm.

Az ACO cégcsoport termékeit folyamatosan fejleszti, ezért fenntartjuk az előzetes bejelentés nélküli műszaki változtatás jogát. A katalógus alapján készített tervekért és az esetleges nyomdai hibákért nem vállalunk felelősséget. Kérjük, hogy már a tervezés során vegye fel a kapcsolatot cégünk munkatársaival!

ACO mélyépítés

Olajleválasztó berendezések integrált iszaptér nélkül, vasbetonból (MSz EN 858)

OLEOPATOR-K CRB NG 65 / 80 / 100
Iszaptér nélkül
Alapkivitel és magasítható kivitel

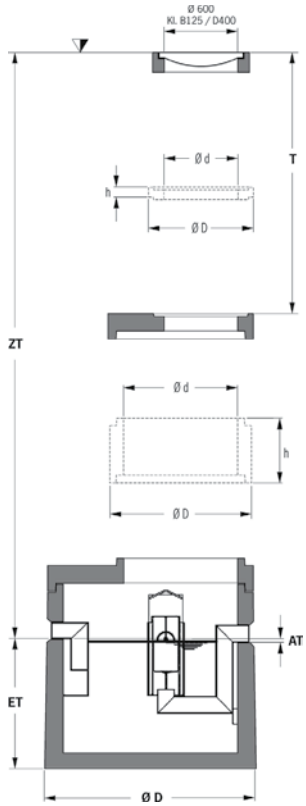

Aknafedlap magasító gyűrű (DIN 4034 1. rész)

Magasító gyűrű dxh (mm)	Külső átmérő D (mm)	Súly (kg)	Rendelési szám (Nr.)
625 x 40	870	27	742010
625 x 60	870	39	742011
625 x 80	870	51	742012
625 x 100	870	64	742013
625 x 120	870	80	742014

Megjegyzés: 3 x Ø 600 mm / 2 x Ø 600 mm+1 x Ø 800 mm (magasítható kivitel)

OLEOPATOR-K CRB NG 65

Össztérfogat (liter)	Csőcsatlakozás DN (mm)	Külső átmérő D (mm)	Beépítési magasság ZT min. (mm)	Beépítési mélység ET (mm)	Összsúly (kg)	Legnehezebb egység súlya (kg)	Terhelési osztály	Rendelési szám (Nr.)
4600	300	2440	955	1430	9300	6500	B 125	746373
							D 400	746573

OLEOPATOR-K CRB NG 80

6040	400	2440	975	1810	10150	7350	B 125	746375
							D 400	746575

OLEOPATOR-K CRB NG 100

7740	400	2440	920	2255	11300	8500	B 125	746379
							D 400	746579

Jelmagyarázat:

ZT min. Minimális beépítési magasság, a befolyó cső folyásfenekétől.
ET Beépítési mélység, a befolyó cső folyásfenekétől.
AT 20 mm

A beépítési magasság 10 mm-es fugamérettel került meghatározásra.

Kiegészítő tartozékok:

Jelzőberendezés – lásd 53. oldal.
Beépített mintavevő berendezés, pumpával és kivezető csővel – lásd 54. oldal.

Az ACO cégcsoport termékeit folyamatosan fejleszti, ezért fenntartjuk az előzetes bejelentés nélküli műszaki változtatás jogát. A katalógus alapján készített tervekért és az esetleges nyomdai hibákért nem vállalunk felelősséget. Kérjük, hogy már a tervezés során vegye fel a kapcsolatot cégünk munkatársaival!

Olajleválasztó berendezések integrált záportúlfolyóval és iszaptérrel, vasbetonból (MSz EN 858)

COALISATOR (OLEOPASS) - CCB BYPASS (Záportúlfolyó)

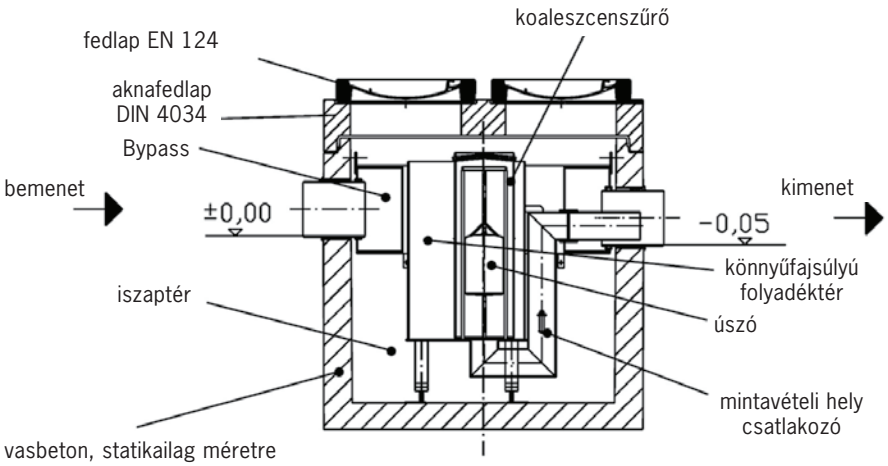

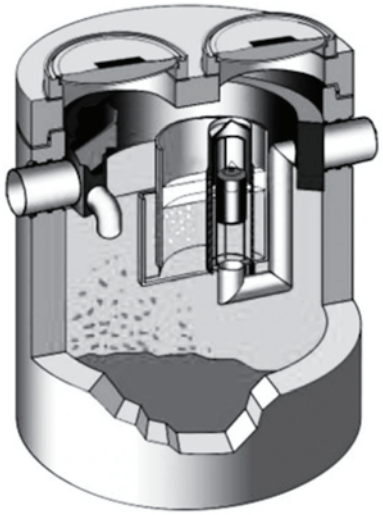

COALISATOR (OLEOPASS) - CCB BYPASS olajleválasztó berendezések

- Névleges tisztítási teljesítmény: 6-30 l/s
- EN 858/ DIN 1999.
- LGA vizsgálatok
- Vasbetonból készülnek a DIN 4281-nek megfelelően, az összes biztonsági előírásnak megfelelnek
- Igazolható felúszási biztonság
- A belső felületi bevonat biztosítja a norma szerinti vízzáróságot
- Beépített mintavételi csatlakozó
- Tisztításhoz külön kiemelhető koaleszcenszbetét
- Az EN 858-nak megfelelő biztonsági úszó zárral ellátva
- Aknafedlapok (600/1000 mm átmérővel) B 125 vagy D 400 terhelési osztály szerint
- A DIN 19522 szerinti DN csőcsatlakozások, DIN 19522 (SML-Cső), DIN 19534 és 19537

COALISATOR (OLEOPASS) - BYPASS (Záportúlfolyó)

Névleges teljesítmény NG (l/s)	Max. hidraulikai teljesítmény (l/s)	Iszaptér (liter)	Csőcsatlakozás (DN)	Össztérfogat (kb. liter)	Olajtér (kb. liter)
6	60	1200	300	1581	129
8	80	1600	300	1581	129
10	80	2500	300	2985	280
10	100	2500	400	3155	280
15	75	3000	300	4345	525
15	150	5000	400	6158	525
20	160	5000	400	6270	759
20	200	2000	400	3910	729
20	200	4000	400	5950	729
30	300	3000	500	5120	740

Katalógusunkban az általánosságban használatos koaleszcensz szűrővel és polietilén belső berendezéssel ellátott berendezéseink találhatók. Amennyiben rozsdamentes acélból készült belső szerkezetre van szükség, illetve a SZOE igény akár magasabb, akár alacsonyabb az általánosan megkövetelt SZOE≦ 5 mg/l-nél, kérjük vegye fel kapcsolatot cégünk munkatársaival!

Az ACO cégcsoport termékeit folyamatosan fejleszti, ezért fenntartjuk az előzetes bejelentés nélküli műszaki változtatás jogát. A katalógus alapján készített tervekért és az esetleges nyomdai hibákért nem vállalunk felelősséget. Kérjük, hogy már a tervezés során vegye fel a kapcsolatot cégünk munkatársaival!

ACO mélyépítés

Olajleválasztó berendezések integrált záportúlfolyóval és iszaptérrel, vasbetonból (MSz EN 858)

COALISATOR (OLEOPASS)
NG 6/60 / 8/80 / 10/80 / 15/75 BYPASS
Alapkivitel

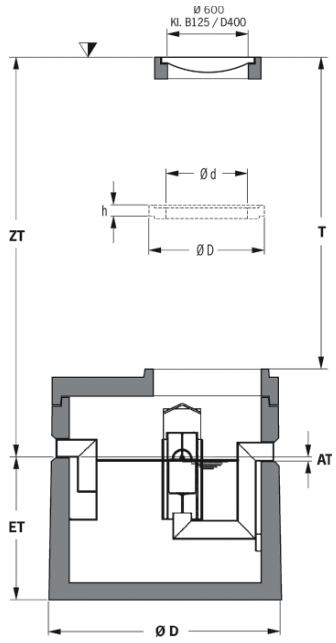

Aknafedlap magasító gyűrű
(DIN 4034 1. rész)

Magasító gyűrű dxh (mm)	Külső átmérő D (mm)	Súly (kg)	Rendelési szám (Nr.)
625 x 40	870	27	742010
625 x 60	870	39	742011
625 x 80	870	51	742012
625 x 100	870	64	742013
625 x 120	870	80	742014

COALISATOR (OLEOPASS) NG 6/60 BYPASS

Iszaptér (liter)	Csőcsatlakozás DN (mm)	Külső átmérő D (mm)	Beépítési magasság ZT min. (mm)	Beépítési mélység ET (mm)	Összsúly (kg)	Legnehezebb egység súlya (kg)	Terhelési osztály	Rendelési szám (Nr.)
1200	300	1800	880	1240	5970	4670	B 125	741334
							D 400	741534

COALISATOR (OLEOPASS) NG 8/80 BYPASS

1600	300	1800	880	1240	5970	4670	B 125	741336
							D 400	741536

COALISATOR (OLEOPASS) NG 10/80 BYPASS

2500	300	2300	940	1140	8774	6284	B 125	741338
							D 400	741538

COALISATOR (OLEOPASS) NG 15/75 BYPASS

3000	300	2300	1090	1570	9750	7200	B 125	741348
							D 400	741548

Jelmagyarázat:

ZT min. Minimális beépítési magasság, a befolyó cső folyásfenekétől.
ET Beépítési mélység, a befolyó cső folyásfenekétől.
AT 20 mm

A beépítési magasság 10 mm-es fugamérettel került meghatározásra.

Kiegészítő tartozékok:

Jelzőberendezés – lásd 53. oldal.
Beépített mintavevő berendezés, pumpával és kivezető csővel – lásd 54. oldal.

Az ACO cégcsoport termékeit folyamatosan fejleszti, ezért fenntartjuk az előzetes bejelentés nélküli műszaki változtatás jogát. A katalógus alapján készített tervekért és az esetleges nyomdai hibákért nem vállalunk felelősséget. Kérjük, hogy már a tervezés során vegye fel a kapcsolatot cégünk munkatársaival!

Olajleválasztó berendezések integrált záportúlfolyóval és iszaptérrel, vasbetonból (MSz EN 858)

COALISATOR (OLEOPASS)
NG 6/60 / 8/80 / 10/80 / 15/75 BYPASS
Magasítható kivitel

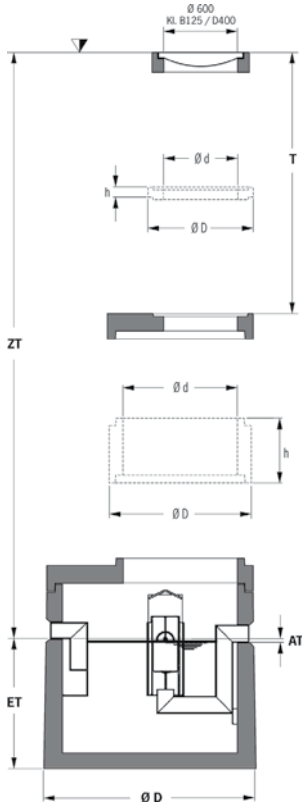

Aknafedlap magasító gyűrű (DIN 4034 1. rész)

Magasító gyűrű dxh (mm)	Külső átmérő D (mm)	Súly (kg)	Rendelési szám (Nr.)
625 x 40	870	27	742010
625 x 60	870	39	742011
625 x 80	870	51	742012
625 x 100	870	64	742013
625 x 120	870	80	742014

Aknamagasító elem (DIN 4034 1. rész)

Magasító gyűrű dxh (mm)	Külső átmérő D (mm)	Súly (kg)	Rendelési szám (Nr.)
1000 x 250	1240	254	742017
1000 x 500	1240	506	742016
1000 x 1000	1240	1013	742015

COALISATOR (OLEOPASS) NG 6/60 BYPASS

Iszaptér (liter)	Csőcsatlakozás DN (mm)	Külső átmérő D (mm)	Beépítési magasság ZT min. (mm)	Beépítési mélység ET (mm)	Összsúly (kg)	Legnehezebb egység súlya (kg)	Terhelési osztály	Rendelési szám (Nr.)
1200	300	1800	1160	1240	6455	4670	B 125	741334
							D 400	741534

COALISATOR (OLEOPASS) NG 8/80 BYPASS

1600	300	1800	1160	1240	6455	4670	B 125	741336
							D 400	741536

COALISATOR (OLEOPASS) NG 10/80 BYPASS

2500	300	2300	1220	1140	9259	6284	B 125	744338
							D 400	744538

COALISATOR (OLEOPASS) NG 15/75 BYPASS

3000	300	2300	1370	1570	10235	7200	B 125	744348
							D 400	744548

Jelmagyarázat:

ZT min. Minimális beépítési magasság, a befolyó cső folyásfenekétől.
ET Beépítési mélység, a befolyó cső folyásfenekétől.
AT 20 mm

A beépítési magasság 10 mm-es fugamérettel került meghatározásra.

Kiegészítő tartozékok:

Jelzőberendezés – lásd 53. oldal.
Beépített mintavevő berendezés, pumpával és kivezető csővel – lásd 54. oldal.

Az ACO cégcsoport termékeit folyamatosan fejleszti, ezért fenntartjuk az előzetes bejelentés nélküli műszaki változtatás jogát. A katalógus alapján készített tervekért és az esetleges nyomdai hibákért nem vállalunk felelősséget. Kérjük, hogy már a tervezés során vegye fel a kapcsolatot cégünk munkatársaival!

ACO mélyépítés

Olajleválasztó berendezések integrált záportúlfolyóval és iszaptérrel, vasbetonból (MSz EN 858)

COALISATOR (OLEOPASS)
NG 10/100 / 15/150 / 20/160 BYPASS
Alapkivitel

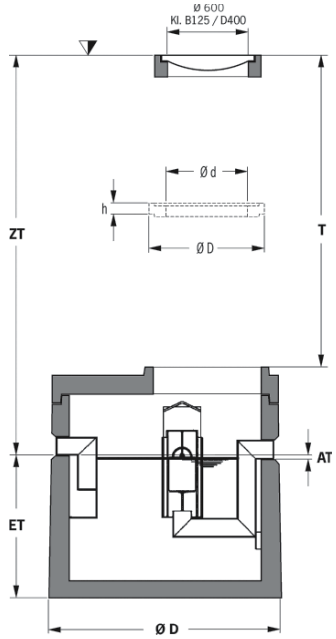

Aknafedlap magasító gyűrű
(DIN 4034 1. rész)

Magasító gyűrű dxh (mm)	Külső átmérő D (mm)	Súly (kg)	Rendelési szám (Nr.)
625 x 40	870	27	742010
625 x 60	870	39	742011
625 x 80	870	51	742012
625 x 100	870	64	742013
625 x 120	870	80	742014

Jelmagyarázat:
ZT min. Minimális beépítési magasság, a befolyó cső folyásfenekétől.
ET Beépítési mélység, a befolyó cső folyásfenekétől.
AT 20 mm

A beépítési magasság 10 mm-es fugamérettel került meghatározásra.

Kiegészítő tartozékok:
Jelzőberendezés – lásd 53. oldal.
Beépített mintavevő berendezés, pumpával és kivezető csővel – lásd 54. oldal.

COALISATOR (OLEOPASS) NG 10/100 BYPASS

Iszaptér (liter)	Csőcsatlakozás DN (mm)	Külső átmérő D (mm)	Beépítési magasság ZT min. (mm)	Beépítési mélység ET (mm)	Összsúly (kg)	Legnehezebb egység súlya (kg)	Terhelési osztály	Rendelési szám (Nr.)
5000	400	2440	1045	1080	8900	5900	B 125	741360
							D 400	741560

COALISATOR (OLEOPASS) NG 15/150 BYPASS

5000	400	2440	1045	1870	10600	7450	B 125	741362
							D 400	741562

COALISATOR (OLEOPASS) NG 20/160 BYPASS

5000	400	2440	1045	1870	10750	7650	B 125	741364
							D 400	741564

COALISATOR (OLEOPASS) NG 20/200 BYPASS

2000	400	2440	1125	1400	9300	6650	B 125	741366
							D 400	741566

COALISATOR (OLEOPASS) NG 20/200 BYPASS

4000	400	2440	1125	1955	10200	7800	B 125	741369
							D 400	741569

COALISATOR (OLEOPASS) NG 30/300 BYPASS

3000	500	2440	1055	1720	10200	7400	B 125	741365
							D 400	741565

Az ACO cégcsoport termékeit folyamatosan fejleszti, ezért fenntartjuk az előzetes bejelentés nélküli műszaki változtatás jogát. A katalógus alapján készített tervekért és az esetleges nyomdai hibákért nem vállalunk felelősséget. Kérjük, hogy már a tervezés során vegye fel a kapcsolatot cégünk munkatársaival!

Olajleválasztó berendezések integrált záportúlfolyóval és iszaptérrel, vasbetonból (MSz EN 858)

COALISATOR (OLEOPASS)
NG 10/100 / 15/150 / 20/160 BYPASS
Magasítható kivitel

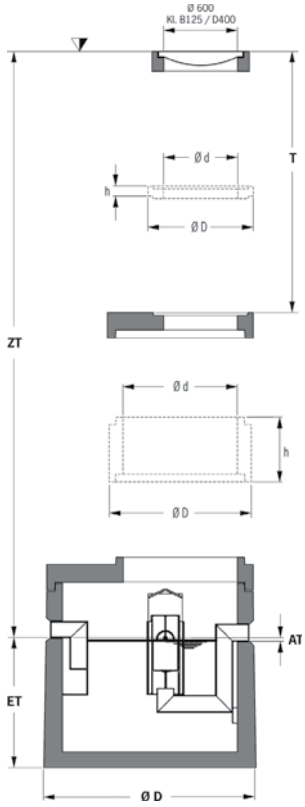

Aknafedlap magasító gyűrű (DIN 4034 1. rész)

Magasító gyűrű dxh (mm)	Külső átmérő D (mm)	Súly (kg)	Rendelési szám (Nr.)
625 x 40	870	27	742010
625 x 60	870	39	742011
625 x 80	870	51	742012
625 x 100	870	64	742013
625 x 120	870	80	742014

Aknamagasító elem (DIN 4034 1. rész)

Magasító gyűrű dxh (mm)	Külső átmérő D (mm)	Súly (kg)	Rendelési szám (Nr.)
1000 x 250	1240	254	742017
1000 x 500	1240	506	742016
1000 x 1000	1240	1013	742015

Jelmagyarázat:
ZT min. Minimális beépítési magasság, a befolyó cső folyásfenekétől.
ET Beépítési mélység, a befolyó cső folyásfenekétől.
AT 20 mm
A beépítési magasság 10 mm-es fugamérettel került meghatározásra.

Kiegészítő tartozékok:
Jelzőberendezés – lásd 53. oldal.
Beépített mintavevő berendezés, pumpával és kivezető csővel – lásd 54. oldal.

COALISATOR (OLEOPASS) NG 10/100 BYPASS

Iszaptér (liter)	Csőcsatlakozás DN (mm)	Külső átmérő D (mm)	Beépítési magasság ZT min. (mm)	Beépítési mélység ET (mm)	Összsúly (kg)	Legnehezebb egység súlya (kg)	Terhelési osztály	Rendelési szám (Nr.)
5000	400	2440	1500	1080	9400	5900	B 125	744360
							D 400	744560

COALISATOR (OLEOPASS) NG 15/150 BYPASS

5000	400	2440	1500	1870	10900	7450	B 125	744362
							D 400	744562

COALISATOR (OLEOPASS) NG 20/60 BYPASS

5000	400	2440	1500	1870	11300	7650	B 125	744364
							D 400	744564

COALISATOR (OLEOPASS) NG 20/200 BYPASS

2000	400	2440	1530	1400	9650	6650	B 125	744366
							D 400	744566

COALISATOR (OLEOPASS) NG 20/200 BYPASS

4000	400	2440	1225	1955	11000	7800	B 125	744369
							D 400	744569

COALISATOR (OLEOPASS) NG 30/300 BYPASS

3000	500	2440	1510	1720	10550	7400	B 125	744365
							D 400	744565

Az ACO cégcsoport termékeit folyamatosan fejleszti, ezért fenntartjuk az előzetes bejelentés nélküli műszaki változtatás jogát. A katalógus alapján készített tervekért és az esetleges nyomdai hibákért nem vállalunk felelősséget. Kérjük, hogy már a tervezés során vegye fel a kapcsolatot cégünk munkatársaival!

ACO mélyépítés

Önálló iszapterek vasbetonból (MSz EN 858)

NG 650 - 10 000 l alap- és magasítható kivitel

Alapkivitel

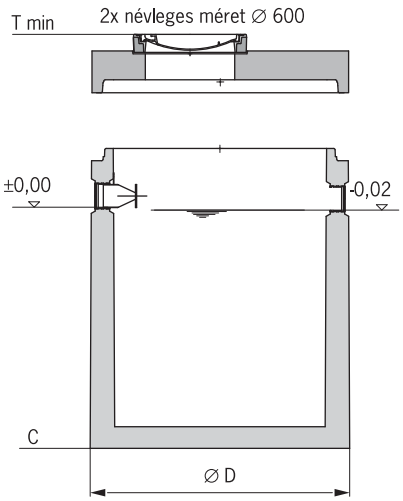

Magasítható kivitel

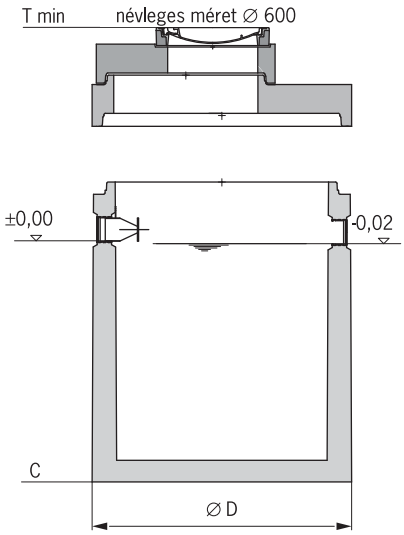

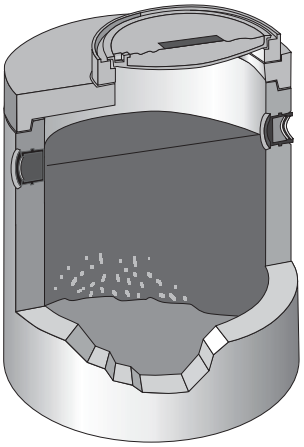

						Terhelési osztály B 125			Terhelési osztály D 400		
							Alap kivitel	Magasítható kivitel		Alap kivitel	Magasítható kivitel
Térfogat (l)	DN	D (mm)	C (mm)	T min.[1]	T min.[2]	Összsúly (kg)	Art. Nr.	Art. Nr.	Összsúly (kg)	Art. Nr.	Art. Nr.
650	150	1240	1125	705	705	2570	740 803	743 803	2650	740 805	743 805
2500	150	1800	1675	735	1015	6120	740 809	743 809	6200	740 811	743 811
2500	200	1800	1650	760	1040	6120	740 815	743 815	6200	740 817	743 817
3000	200	1800	1895	805	1085	6720	740 821	743 821	6800	740 823	743 823
3000	250	1800	1870	830	1110	6720	740 827	743 827	6800	740 829	743 829
4000	300	2440	1210	915	1370	8270	740 894	743 894	8350	740 895	743 895
5000	150	2300	1800	860	1140	9520	740 833	743 833	9600	740 835	743 835
5000	200	2300	1810	850	1130	9530	740 839	743 839	9600	740 841	743 841
5000	300	2440	1545	975	1430	9120	740 890	743 890	9200	740 891	743 891
6000	200	2300	2105	865	1145	10320	740 845	743 845	10400	740 847	743 847
6000	250	2300	2080	890	1170	10320	740 851	743 851	10400	740 853	743 853
6500	300	2440	2040	875	1330	9900	740 886	743 886	9980	740 887	743 887
8000	300	2440	2305	870	1325	10720	740 898	743 898	10800	740 899	743 899
8000	400	2440	2305	870	1325	10700	740 902	743 902	10800	740 903	743 903
9000	250	2800	2005	875	1155	13520	740 857	743 857	13600	740 859	743 859
10000[3]	400	2440	2850	–	820	10710	–	744 901	10790	–	744 902
10000	250	2800	2210	1180	1460	15020	740 863	740 863	15100	740 865	740 865
10000	400	2800	2210	1180	1460	15000	740 912	740 912	15080	740 913	740 913

[1] Alap kivitel, [2] Magasítható kivitel

Mintavevő akna

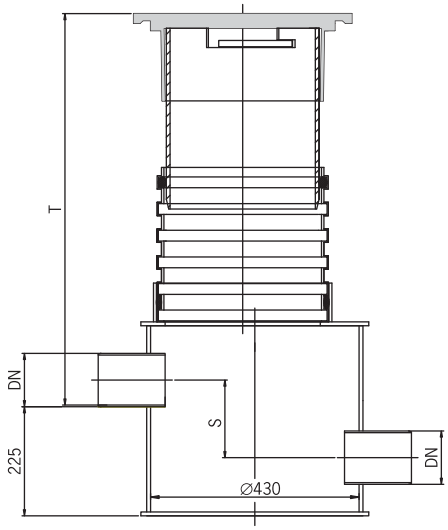

Mintavevő akna PEHD anyagból

DN 300 átmérőjű fedlap D 400-as teherbírás

Csatlakozó csonkok a DIN 19534/19537 szerint

Csatlakozó cső DN	S (mm)	Cső külső átmérő (mm)	T min (mm)	T max (mm)	Összsúly (kg)	Cikkszám
100	160	110	745	1730	65	742060
100	30	110	745	1730	65	742061
150	160	160	730	1780	66	742062
150	30	160	730	1780	66	742063
200	160	200	755	1820	66	742064
200	30	200	755	1820	66	742065
250	160	250	770	1870	67	742066
250	30	250	770	1780	67	742067
300	160	315	900	1940	68	742068
300	30	315	900	1940	68	742069

Olajleválasztó berendezések vasbetonból

Opciós tartozékok

	Súly	Cikkszám	Kép
Ellenőrző készlet	2	700 799	
Szintjelző berendezés	2		
Vészjelző berendezés olaj és vízszint érzékelésére		704797	
Vészjelző berendezés csak olajszint érzékelésére		704798	
Vészjelző berendezés csak vízjszint érzékelésére		704799	
1 m kábel a 704798 vagy 704799-hez		702104	
2x1 m kábel a 704797-hez		704793	

ACO mélyépítés

Kiegészítő tartozékok

	dxh	Súly (kg)	Cikkszám	Rajzok
Magasító gyűrű	625 x 40	27	742 010	
DN 600	625 x 60	39	742 011	
DIN 4034 T1	625 x 80	51	742 012	
szerint	625 x 100	64	742 013	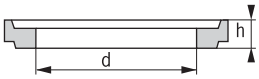
	625 x 120	80	742 014	
	625 x 150	96	742 070	
	625 x 200	128	742 071	
	625 x 400	256	742 072	
	625 x 500	320	742 073	
Magasító elem DN 800	800 x 100	98	742 006	
DIN 4034 T1 szerint	800 x 150	147	742 007	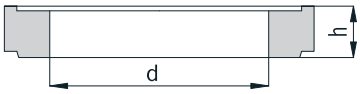
	800 x 200	196	742 008	
	800 x 400	392	742 009	
	800 x 500	490	742 074	
Magasító elem	1000 x 1000	1013	742 015	
DN 1000	1000 x 500	506	742 016	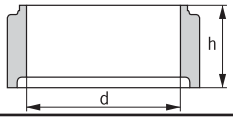
DIN 4034 T1 szerint	1000 x 250	254	742 017	

	Dxd	Súly (kg)	Cikkszám	Rajzok
Szűkítő záró födém	1470 x 1000	1020	904, 1291	
	1800 x 1000	1056	904, 1591	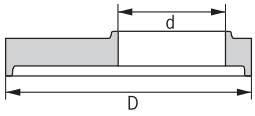
	2300 x 1000	2640	904, 2091	
	2800 x 1000	4200	904, 2591	
Záró födém	DN 1000 x 625	485	904,1061	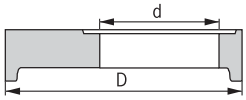
Szerelőhab		1	702 206	
Mintavevő berendezés		2,5	701 246	
BEGU D400	625	165	701 737	
BEGU D400 szagzáró	625	165	701 738	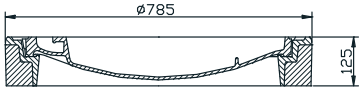
BEGU D125	625	115	701 740	
BEGU D125 szagzáró	625	115	701 739	
BEGU D400 DN 800	800	243	700 392	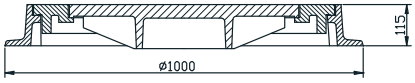

Olajleválasztó berendezések vasbetonból

Összeépítési lehetőségek

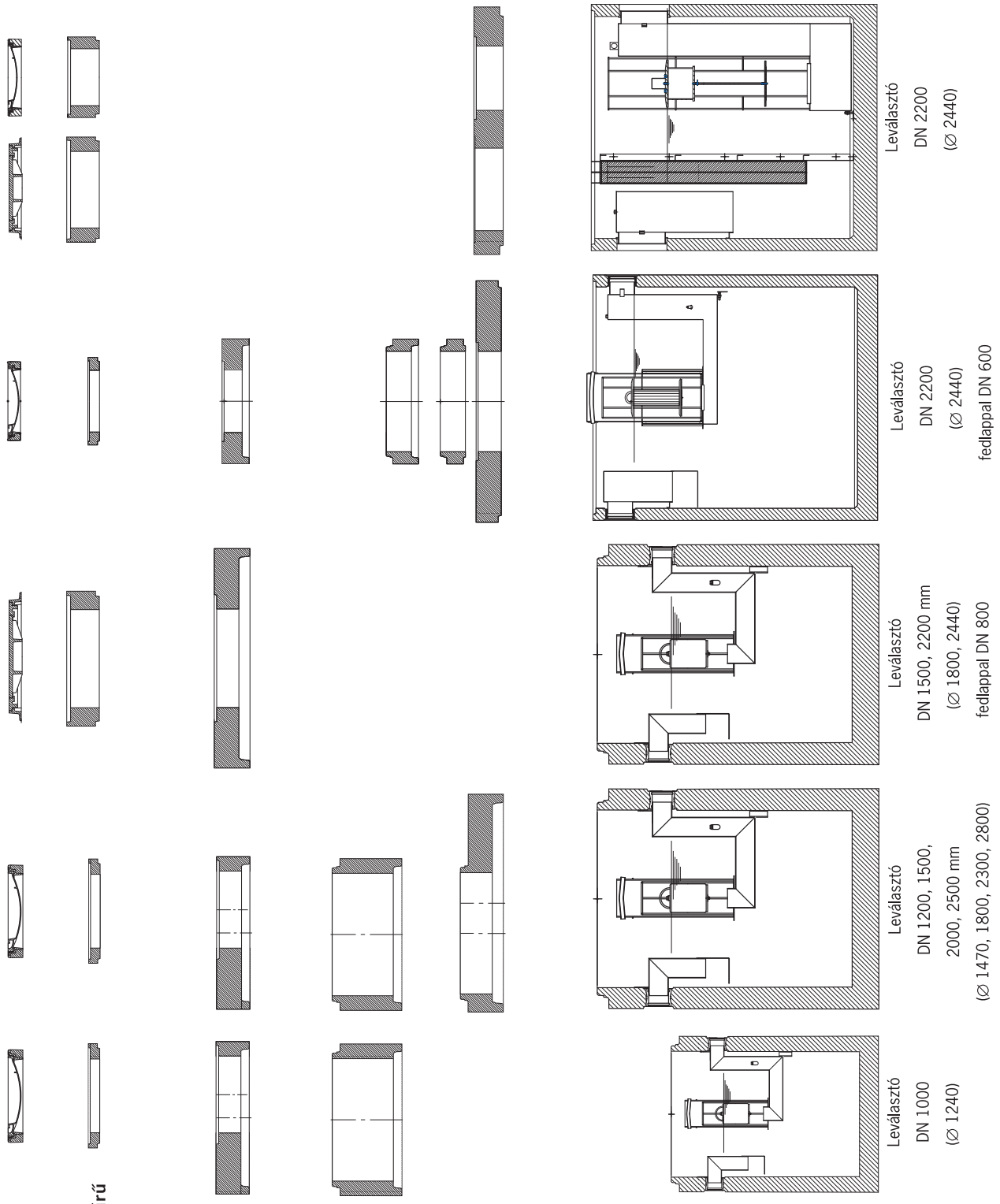

Olajleválasztó berendezések vasbetonból

Összeépítési lehetőségek

1. Párhuzamos bekötés

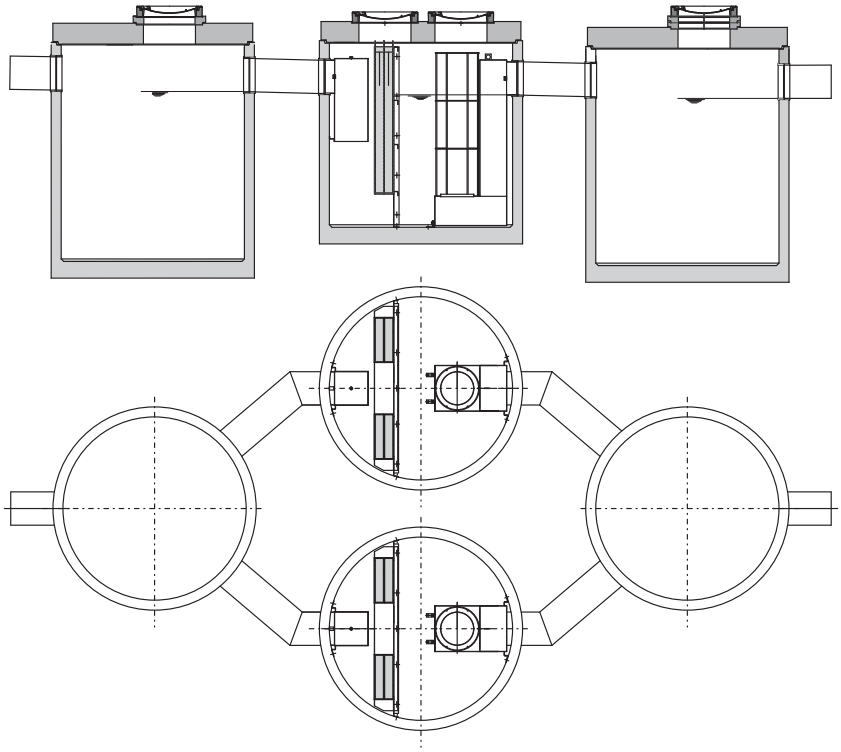

2. Külső bypass rendszer

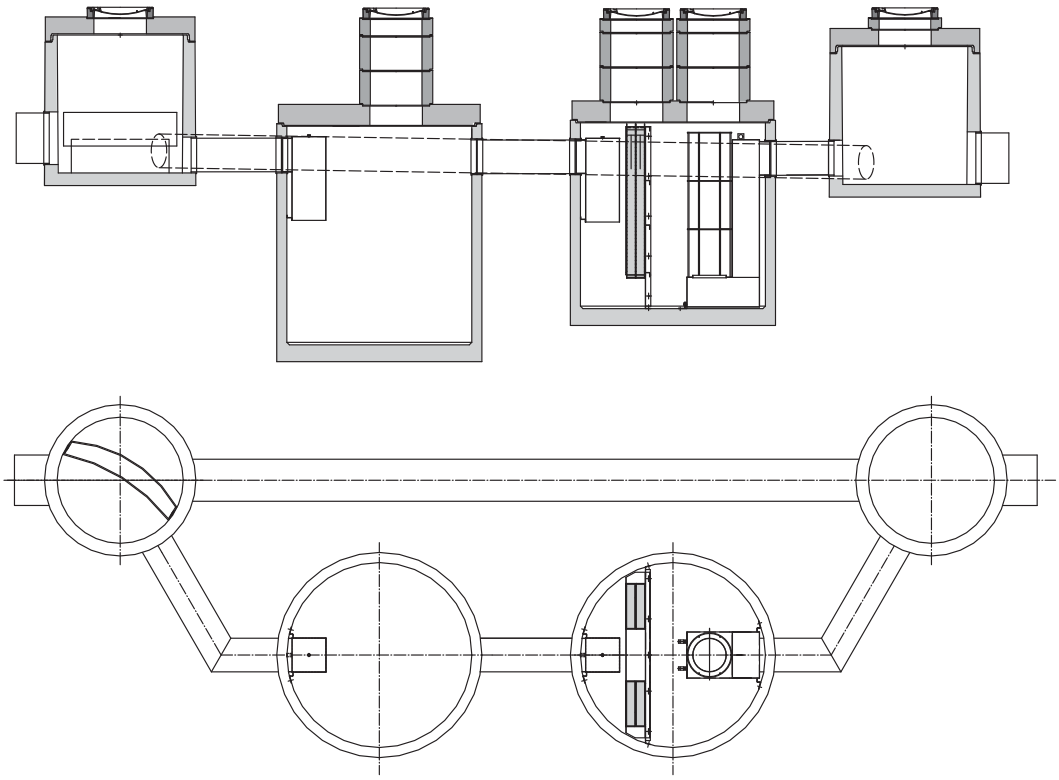

ACO OLEOPATOR P és OLEOPASS P olajleválasztó család műanyag (PE) alapanyagból.

Oleopator P
Az Oleopator P olajleválasztó család berendezései épületeken kívül, a földbe süllyesztve kerülnek beépítésre. Feladatuk az ipari folyamatok során könnyűolajjal szennyezett technológiai vizek, vagy a parkolók, logisztikai központok, üzemanyag kutak burkolt felületein összegyűlő, esetleg ásványi olajszármazékokkal szennyezett csapadékvizek megtisztítása, a környező területek olajszennyezés elleni védelme.

A berendezések névleges méretétől és terhelési osztályától függően, sokféle változatban, a talajszinttől 450 – 2000 mm mélységben húzódhat a leválasztók bemenő csövének folyásfeneke.

A leválasztó berendezéseket, a helyszíni felszíni terhelési igényeknek megfelelően, A 15, B 125, vagy D 400 terhelési osztályba sorolt, EN 124 –nek megfelelő fedlapokkal ellátva szállítjuk.

Oleopass P (Bypass)
A bypass ággal ellátott Oleopass P olajleválasztó család berendezései kifejezetten a nagy burkolt felületeken összegyűlő, esetlegesen olajjal szennyezett csapadékvizek előkezelésére szolgálnak. Ott alkalmazhatóak, ahol viszonylag kisebb mennyiségű, nem folyamatosan termelődő szennyezések várhatóak, de időnként egész nagy vízhozamok összegyűlése, és a leválasztón való átvezetése szükséges. Ezeken a felhasználási területeken, gazdaságtalan volna teljes tisztítású olajleválasztók alkalmazása.

Bypass berendezések nem alkalmazhatóak ipari technológiai folyamatokból származó, vagy járműmosókból, üzemanyag kutakról összegyűjtött szennyvizek kezelésére.

A berendezések névleges méretétől és terhelési osztályától függően, sokféle változatban, a talajszinttől 450 – 2000 mm mélységben húzódhat, a leválasztók bemenő csövének folyásfeneke.

A leválasztó berendezéseket, a helyszíni felszíni terhelési igényeknek megfelelően, A 15, B 125, vagy D 400 terhelési osztályba sorolt, EN 124 –nek megfelelő fedlapokkal ellátva szállítjuk.

ACO Önálló iszapterek műanyag alapanyagból (PE)

Önálló iszapterek
Ott ahol nagy mennyiségű homokot, iszapot tartalmazhat a szennyvíz, és ezért a leválasztó berendezések integrált iszaptere a kívánatosnál sokkal gyakrabban telne meg, a leválasztók elé elhelyezett önálló iszapterek létesítését javasoljuk. Ezek a nagy térfogatú ülepítő tartályok, kifejezetten a víznél nehezebb anyagok gravitációs elven működő elválasztására alkalmasak.

A berendezések névleges méretétől és terhelési osztályától függően, sokféle változatban, a talajszinttől 450 – 2000 mm mélységben húzódhat a bemenő cső folyásfeneke.

A leválasztó berendezéseknek megfelelően, az önálló iszaptereket is, a helyszíni felszíni terhelési igényeknek megfelelően, A 15, B 125, vagy D 400 terhelési osztályba sorolt, EN 124 –nek megfelelő fedlapokkal ellátva szállítjuk.

ACO mélyépítés

ACO Oleopator P olajleválasztó berendezés

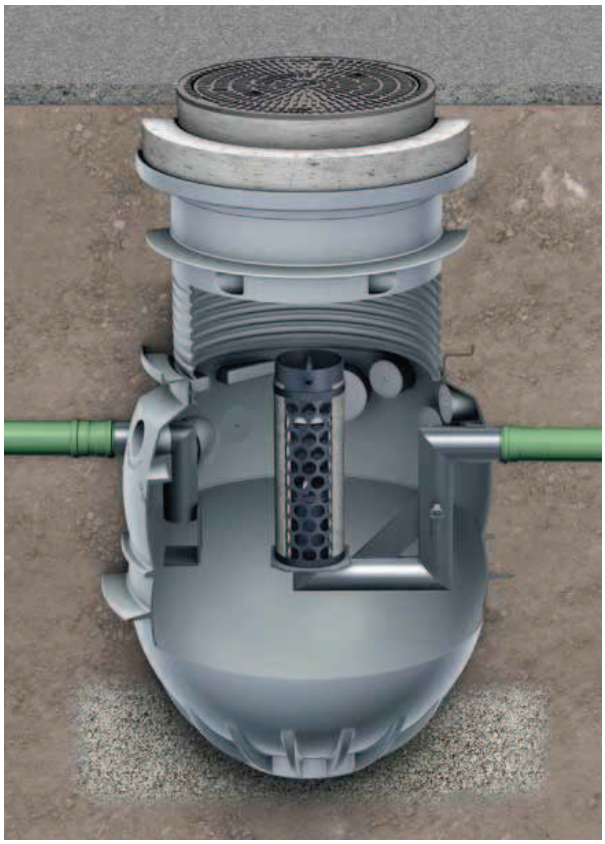

Földbe telepíthető, műanyag olajleválasztó berendezés

- MSZ EN 858 szerinti kialakítás
- A ki és becsatlakozó csőátmérő a leválasztó névleges méretétől függ
- PE anyagú csatlakozó csőcsonkok
- Integrált koaleszcensz szűrő
- Automatikus működésű biztonsági úszózár

Opcionális kiegészítők

- Magasító elemek, fedlapok 60.oldal
- Mintavételi egység 63.oldal
- Automatikus szintjelző 63.oldal

A kép az ACO Oleopator P NG 3 olajleválasztót mutatja, B 125 fedlap kialakítással.

ACO Oleopator P – rendelési adatok

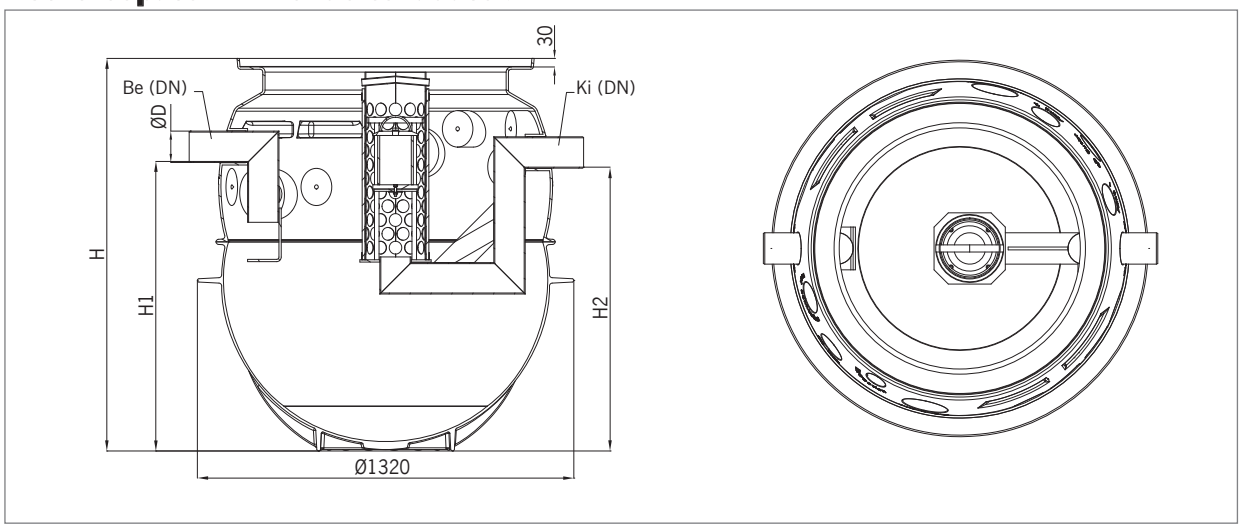

Figyelem! A berendezéshez a terhelési osztálynak megfelelő felsőrész választandó, a katalógus 60. oldaláról.

Névleges teljesítmény [l/s]	Névleges csőátmérő	Iszaptér [l]	Olajtér [l]	Össz-térfogat [l]	D [mm]	H [mm]	H1 [mm]	H2 [mm]	Súly [kg]	Cikkszám
NG 3	DN 100	450	240	775	110	1377	1020	1000	67	**3903.80.00**
NG 3	DN 100	670	240	995	110	1594	1230	1210	83	**3913.80.00**
NG 3	DN 100	950	240	1280	110	1865	1500	1480	84	**3923.80.00**
NG 6	DN 150	660	235	970	160	1594	1210	1190	91	**3906.80.00**
NG 6	DN 150	1210	235	1525	160	2129	1740	1720	101	**3916.80.00**
NG 8	DN 150	820	260	1250	160	1865	1480	1460	94	**3908.80.00**
NG 10	DN 150	1080	260	1615	160	2129	1740	1720	105	**3910.80.00**

Az ACO cégcsoport termékeit folyamatosan fejleszti, ezért fenntartjuk az előzetes bejelentés nélküli műszaki változtatás jogát. A katalógus alapján készített tervekért és az esetleges nyomdai hibákért nem vállalunk felelősséget. Kérjük, hogy már a tervezés során vegye fel a kapcsolatot cégünk munkatársaival!

ACO Oleopator P olajleválasztó berendezés

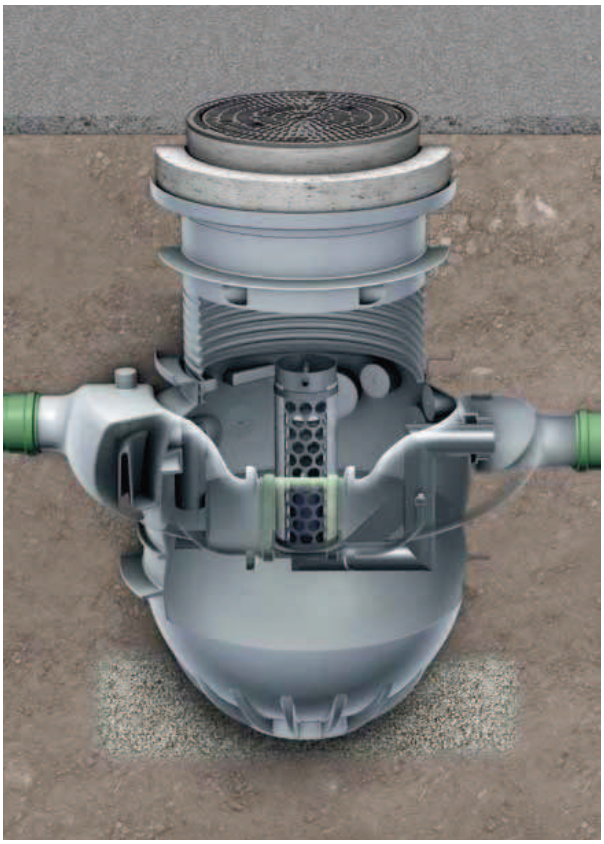

Földbe telepíthető, műanyag olajleválasztó berendezés

- MSZ EN 858 szerinti kialakítás
- A ki és becsatlakozó csőátmérő a leválasztó névleges méretétől függ
- PE anyagú csatlakozó csőcsonkok
- Integrált koaleszcensz szűrő
- Automatikus működésű biztonsági úszózár
- Beépített (integrált) bypass ág PE alapanyagból

Opcionális kiegészítők

- Magasító elemek, fedlapok 60.oldal
- Mintavételi egység 63.oldal
- Automatikus szintjelző 63.oldal

A kép az ACO Oleopass P NG 3/15 olajleválasztót mutatja, B 125 fedlap kialakítással.

ACO Oleopator P – rendelési adatok

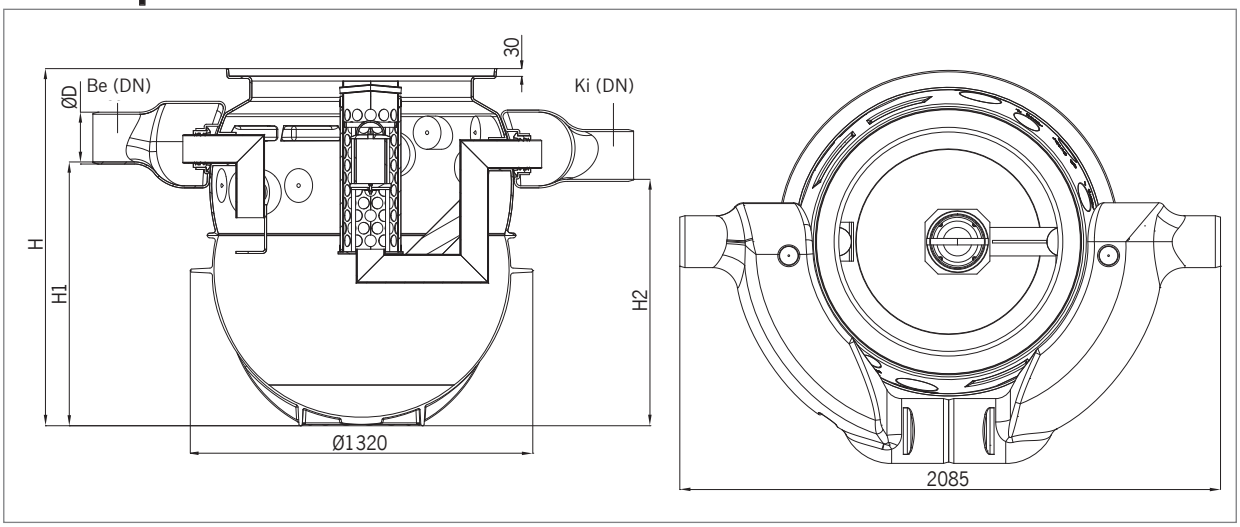

Figyelem! A berendezéshez a terhelési osztálynak megfelelő felsőrész választandó, a katalógus 60. oldaláról.

Névleges teljesítmény [l/s]	Névleges csőátmérő	Teljes víz átbocsájtás [l/s]	Iszaptér [l]	Olajtér [l]	Össz-térfogat [l]	D [mm]	H [mm]	H1 [mm]	H2 [mm]	Súly [kg]	Cikkszám
NG 3	DN 200	15	450	240	775	200	1377	1020	950	90	**3903.81.00**
NG 3	DN 200	15	670	240	995	200	1594	1230	1160	106	**3913.81.00**
NG 3	DN 200	15	950	240	1280	200	1865	1500	1430	107	**3923.81.00**
NG 6	DN 250	30	660	235	970	250	1594	1210	1140	114	**3906.81.00**
NG 6	DN 250	30	1210	235	1525	250	2129	1740	1670	124	**3916.81.00**
NG 8	DN 250	50	820	260	1250	250	1865	1480	1460	104	**3908.81.00**
NG 10	DN 250	50	1080	260	1615	250	2129	1740	1670	130	**3910.81.00**

Az ACO cégcsoport termékeit folyamatosan fejleszti, ezért fenntartjuk az előzetes bejelentés nélküli műszaki változtatás jogát. A katalógus alapján készített tervekért és az esetleges nyomdai hibákért nem vállalunk felelősséget. Kérjük, hogy már a tervezés során vegye fel a kapcsolatot cégünk munkatársaival!

ACO mélyépítés

Felsőrész kialakítás A 15 terhelés esetén

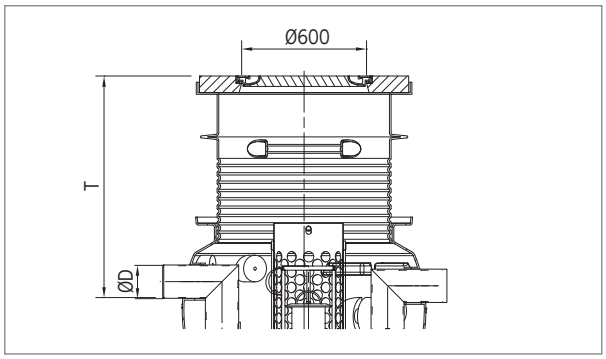

- MSZ EN 124 szerint A 15 terhelésre
- Beton fedlapkeret, BEGU fedlap
- Tiszta nyílásméret 600 mm
- Magasító elem PE
  (a 3300.14.01 és 3300.14.02 cikkszám magában foglalja a magasítót is)

	NS 3 ST 300	NS 3 ST 600	NS 3 ST 900	NS 6 ST 600	NS 6 ST 1200	NS 8 ST 800	NS 10 ST 1000	Súly [kg]	Cikkszám
T [mm]	420	420	420	440	440	440	440	145	**3301.14.00**
	730–1030	730–1030	730–1030	750–1050	750–1050	750–1050	750–1050	170	**3301.14.01**
	730–1990	730–1780	730–1510	750–1800	750–1870	750–1530	750–1870	193	**3301.14.02**

Felsőrész kialakítás B 125 terhelés esetén

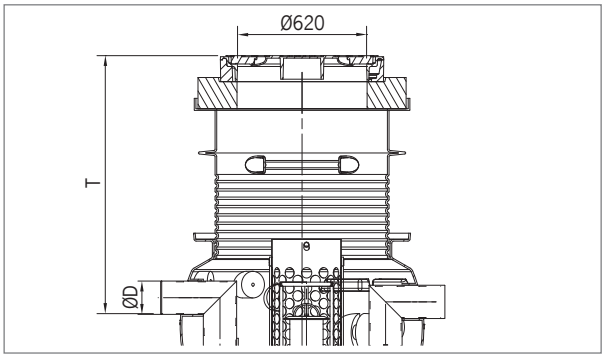

- MSZ EN 124 szerint B 125 terhelésre
- Beton fedlapkeret, öntöttvas fedlap
- Tiszta nyílásméret 600 mm
- Adaptergyűrű betonból ø1000 mm x 150 mm
- Magasító elem PE
  (a 3300.15.01 és 3300.15.02 cikkszám magában foglalja a magasítót is)

	NS 3 ST 300	NS 3 ST 600	NS 3 ST 900	NS 6 ST 600	NS 6 ST 1200	NS 8 ST 800	NS 10 ST 1000	Súly [kg]	Cikkszám
T [mm]	585	585	585	605	605	605	605	237	**3301.15.00**
	885–1185	885–1185	885–1185	905–1205	905–1205	905–1220	905–1205	262	**3301.15.01**
	885–1980	885–1770	885–1500	905–1790	905–1860	905–1530	905–1860	285	**3301.15.02**

Felsőrész kialakítás D 400 terhelés esetén

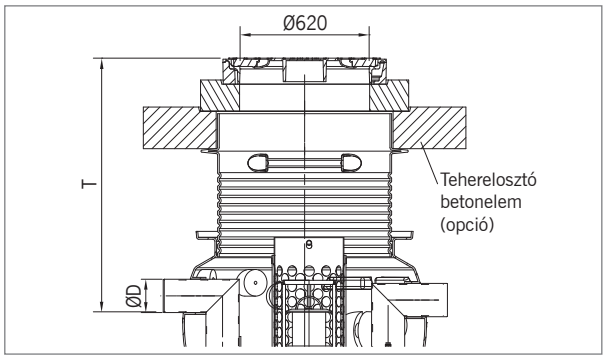

- MSZ EN 124 szerint D 400 terhelésre
- Beton fedlapkeret, öntöttvas fedlap
- Tiszta nyílásméret 600 mm
- Adaptergyűrű betonból ø1000 mm x 150 mm
- Magasító elem PE
- Opcionális lehetőség: terhelesztő betonelem betonból ø1500 mm x 200 mm

	NS 3 ST 300	NS 3 ST 600	NS 3 ST 900	NS 6 ST 600	NS 6 ST 1200	NS 8 ST 800	NS 10 ST 1000	Súly [kg]	Cikkszám
T [mm] terhelesztő elem nélkül	865–1980	865–1770	865–1500	885–1790	885–1860	885–1530	885–1860	285	**3301.17.00**
T [mm] terhelesztő elemmel	865–1980	865–1770	865–1500	885–1790	885–1860	885–1530	885–1860	985	**3301.16.00**

Az ACO cégcsoport termékeit folyamatosan fejleszti, ezért fenntartjuk az előzetes bejelentés nélküli műszaki változtatás jogát. A katalógus alapján készített tervekért és az esetleges nyomdai hibákért nem vállalunk felelősséget. Kérjük, hogy már a tervezés során vegye fel a kapcsolatot cégünk munkatársaival!

ACO OLEOPATOR P és OLEOPASS P olajleválasztó család műanyag (PE) alapanyagból.

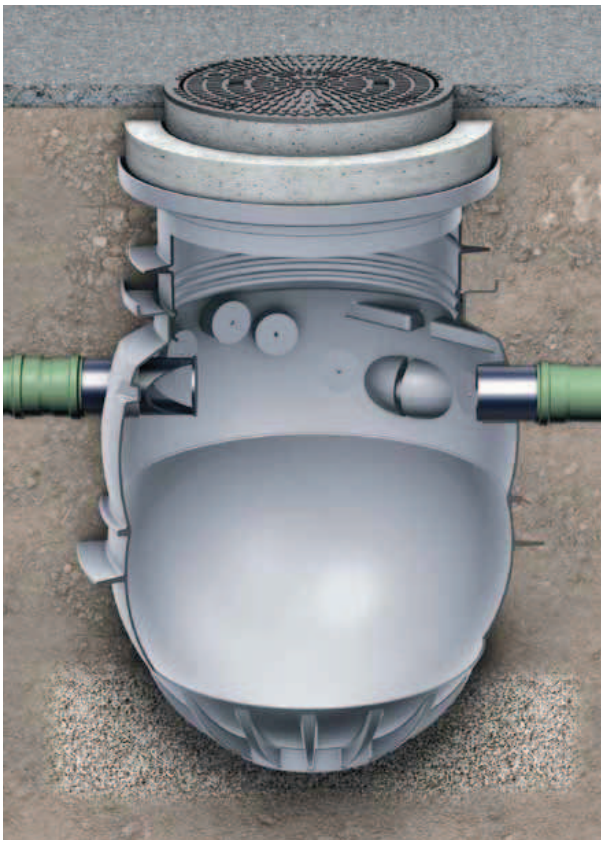

Földbe telepíthető, műanyag Önálló iszaptér P

- MSZ EN 858 szerinti kialakítás
- A ki és becsatlakozó csőátmérő táblázatból választható
- PE anyagú csatlakozó csőcsonkok

Opcionális kiegészítők

- Magasító elemek, fedlapok 62.oldal
- Automatikus szintjelző 63.oldal

A kép az ACO Önálló iszapteret (P 750) mutatja, B 125 fedlap kialakítással

ACO Önálló Iszaptér P – rendelési adatok

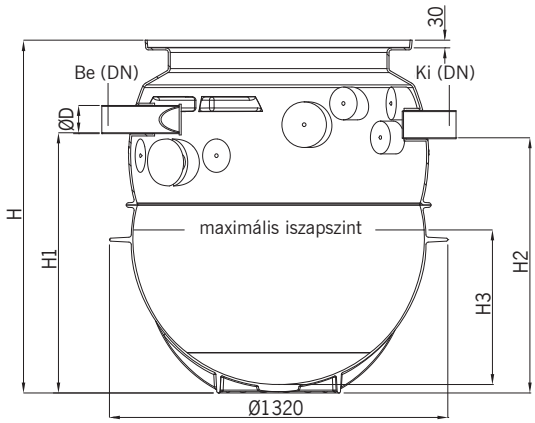

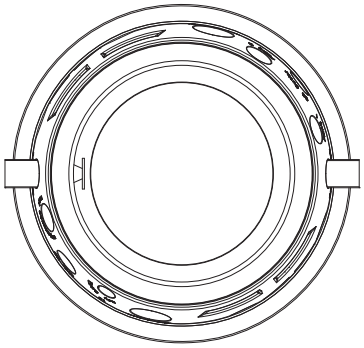

Figyelem! A berendezéshez a terhelési osztálynak megfelelő felsőrész választandó, a katalógus 62. oldaláról.

Típus	Névleges csőátmérő	Össz-térfogat [l]	D [mm]	H [mm]	H1 [mm]	H2 [mm]	H3 [mm]	Súly [kg]	Cikkszám
P 750	DN 150	750	160	1377	990	970	540	59	**3900.00.01**
P 750	DN 100	780	110	1377	1020	1000	560	59	**3900.00.11**
P 1000	DN 150	975	160	1594	1210	1190	680	75	**3900.00.02**
P 1000	DN 100	1000	110	1594	1230	1210	700	74	**3900.00.12**
P 1250	DN 150	1255	160	1865	1480	1460	830	75	**3900.00.03**
P 1250	DN 100	1280	110	1865	1500	1480	850	74	**3900.00.13**
P 1500	DN 150	1530	160	2129	1740	1720	930	85	**3900.00.04**
P 1500	DN 100	1550	110	2129	1770	1750	950	84	**3900.00.14**

Az ACO cégcsoport termékeit folyamatosan fejleszti, ezért fenntartjuk az előzetes bejelentés nélküli műszaki változtatás jogát. A katalógus alapján készített tervekért és az esetleges nyomdai hibákért nem vállalunk felelősséget. Kérjük, hogy már a tervezés során vegye fel a kapcsolatot cégünk munkatársaival!

ACO mélyépítés

Önálló iszaptér P, felsőrész kialakítás A 15 terhelés esetén

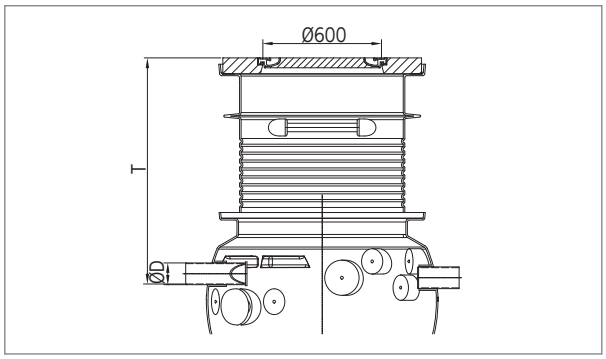

- MSZ EN 124 szerint A 15 terhelésre
- Beton fedlapkeret, öntöttvas fedlap
- Tiszta nyílásméret 600 mm
- Magasító elem PE
  (a 3300.14.01 és 3300.14.02 cikkszám magában foglalja a magasítót is)

	750 DN 150	750 DN 100	1000 DN 150	1000 DN 100	1250 DN 150	1250 DN 100	1500 DN 150	1500 DN 100	Cikkszám
T [mm]	440	415	440	415	440	415	440	415	**3301.14.00**
	745–1050	720–1020	745–1050	720–1025	745–1050	720–1025	745–1050	720–1025	**3301.14.01**
	745–2010	720–1985	745–1790	720–1765	745–1520	720–1495	745–1860	720–1830	**3301.14.02**

Önálló iszaptér P, felsőrész kialakítás B 125 terhelés esetén

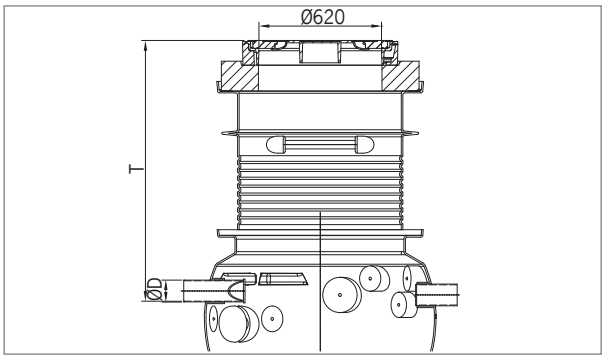

- MSZ EN 124 szerint B 125 terhelésre
- Beton fedlapkeret, öntöttvas fedlap
- Tiszta nyílásméret 600 mm
- Adaptergyűrű betonból ø1000 mm x 150 mm
- Magasító elem PE
  (a 3300.15.01 és 3300.15.02 cikkszám magában foglalja a magasítót is)

	750 DN 150	750 DN 100	1000 DN 150	1000 DN 100	1250 DN 150	1250 DN 100	1500 DN 150	1500 DN 100	Cikkszám
T [mm]	615	590	615	590	615	590	615	590	**3301.15.00**
	920–1220	895–1200	920–1220	895–1200	920–1220	895–1200	920–1220	895–1200	**3301.15.01**
	920–2010	895–1985	920–1790	895–1765	920–1520	895–1495	920–1860	895–1830	**3301.15.02**

Önálló iszaptér P, felsőrész kialakítás D 400 terhelés esetén

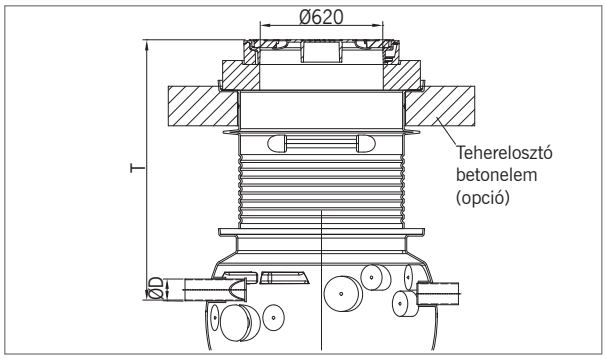

- MSZ EN 124 szerint D 400 terhelésre
- Beton fedlapkeret, öntöttvas fedlap
- Tiszta nyílásméret 600 mm
- Adaptergyűrű betonból ø1000 mm x 150 mm
- Magasító elem PE
  Opcionális lehetőség: terhelesztő betonelem betonból ø1500 mm x 200 mm

	750 DN 150	750 DN 100	1000 DN 150	1000 DN 100	1250 DN 150	1250 DN 100	1500 DN 150	1500 DN 100	Cikkszám
T [mm] terhelesztő elem nélkül	920–2010	890–1985	920–1790	890–1765	890–1520	890–1495	890–1860	890–1830	**3301.17.00**
T [mm] terhelesztő elemmel	920–2010	890–1985	920–1790	890–1765	890–1520	890–1495	890–1860	890–1830	**3301.16.00**

Az ACO cégcsoport termékeit folyamatosan fejleszti, ezért fenntartjuk az előzetes bejelentés nélküli műszaki változtatás jogát. A katalógus alapján készített tervekért és az esetleges nyomdai hibákért nem vállalunk felelősséget. Kérjük, hogy már a tervezés során vegye fel a kapcsolatot cégünk munkatársaival!

Kiegészítk az Oleopator P, Oleopass P, és Önálló iszaptér P, manyag berendezésekhez

	Termék leírása	Modell	Cikkszám
	Beton magasítógyűrű fedlap szintjének pontos szintbeállítása miatt szükséges B vagy D terhelési osztály esetében.	ARV 625 x 60 mm ARV 625 x 80 mm ARV 625 x 100 mm	8700.20.00 8700.20.10 8700.20.20
	Mintavevő akna polietilénből Ø450 mm átmérőjű akna a zsírleválasztó utáni mintavételi lehetőség biztosítására. D400 Begu fedlappal	DN100, 160 mm eséssel DN100, 30 mm eséssel DN150, 160 mm eséssel DN150, 75 mm esésselkai	3300.13.10 3300.13.11 3300.13.20 3300.13.21
	Magasítóelem polietilénből Mintavevő akna magasítására. Magasítási lehetőség 100-650 mm között, 45 mm távolságonként vágható		3300.13.00
	Mintavételi eszköz mintavevő pumpa és szívócső a kifolyó egységnél történő mintavételhez. T_{max}=3m		8800.00.10
	Automatikus vészjelző szerkezet olajleválasztó berendezések számára, olaj-, és iszapszint ellenőrzési feladattal kombinálva Elektromos csatlakozás: 230V/50-60 Hz, IP 67 csatlakozókábel hossza: 5m	olaj, iszap, és folyadékszint ellenőrzés olaj és folyadékszint ellenőrzés olaj ellenőrzés folyadékszint ellenőrzés iszap ellenőrzés érzékelőkábel hosszabbítás 3 kábel, 1m 2 kábel, 1m 1 kábel, 1m	6751.65.00 6751.65.01 6751.65.02 6751.65.03 6751.65.04 6752.00.00 6752.00.01 6752.00.02
	Tömítőgyűrű szellőzőcső csatlakoztatásához.		0150.34.32

ACO mélyépítés

Földbe telepíthető műanyag olajleválasztó berendezések (MSz EN 858)

Olajleválasztó berendezések integrált iszaptérrel polyethylénből (MSz EN 858)

ACO ECO PLUS

- Névleges tisztítási teljesítmény: 3 – 15 l/s
- MSz EN 858
- LGA vizsgálatok
- Polyethylénből készülnek, az összes vonatkozó szabványnak és biztonsági előírásnak megfelelnek
- Beépített mintavételi csatlakozási lehetőség
- Tisztításhoz külön kiemelhető koaleszcensz betét
- Az MSz EN 858 –nak megfelelő biztonsági úszózárral ellátva
- Koaleszcensz szűrővel a tisztított víz SZOE tartalma 5 mg/l alatti.

Terhelési osztály:

Polyethylén alapfedlappal ellátva A 15
Külön BEGU öntöttvas / beton fedlapszerkezettel nagyobb terhelésnek is megfelel.

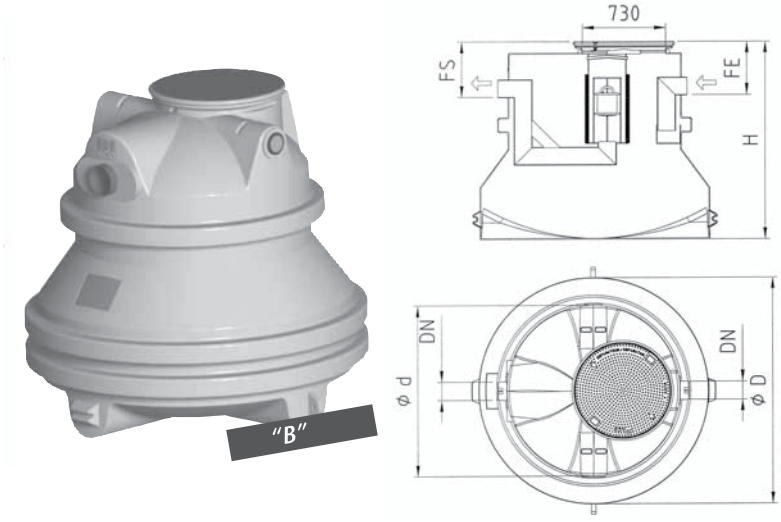

ACO ECO PLUS

Névleg telj. NG (l/s)	Iszaptér (liter)	Olajtér (liter)	Csőcsatlakozás (liter)	d (mm)	D (mm)	FE (mm)	FS (mm)	H (mm)	Összsúly (kg)	Cikkszám
10	2000	560	160	1516	2016	510	530	1765	135	302359
15	1700	500	200	1516	2016	510	530	1600	130	302361
15	3000	500	200	1516	2016	510	530	2075	161	302362
20	2000	600	200	1516	2016	500	520	2075	169	302480

Az ACO cégcsoport termékeit folyamatosan fejleszti, ezért fenntartjuk az előzetes bejelentés nélküli műszaki változtatás jogát. A katalógus alapján készített tervekért és az esetleges nyomdai hibákért nem vállalunk felelősséget. Kérjük, hogy már a tervezés során vegye fel a kapcsolatot cégünk munkatársaival!

Földbe telepíthető műanyag olajleválasztó berendezések bypassal (MSz EN 858)

Olajleválasztó berendezések záportúlfolyóval és iszaptérrel, polyethylénből (MSz EN 858)

ACO ECO PLUS BYPASS

- Névleges tisztítási teljesítmény: 3 – 20 l/s
- MSz EN 858
- LGA vizsgálatok
- Polyethylénből készülnek, az összes vonatkozó szabványnak és biztonsági előírásnak megfelelnek
- Beépített mintavételi csatlakozási lehetőség
- Tisztításhoz külön kiemelhető koaleszcensz betét
- Az MSz EN 858 –nak megfelelő biztonsági úszózárral ellátva
- Koaleszcensz szűrővel a tisztított víz SZOE tartalma 5 mg/l alatti.

Terhelési osztály:

Polyethylén alapfedlappal ellátva A 15
Külön BEGU öntöttvas / beton fedlapszerkezettel nagyobb terhelésnek is megfelel.

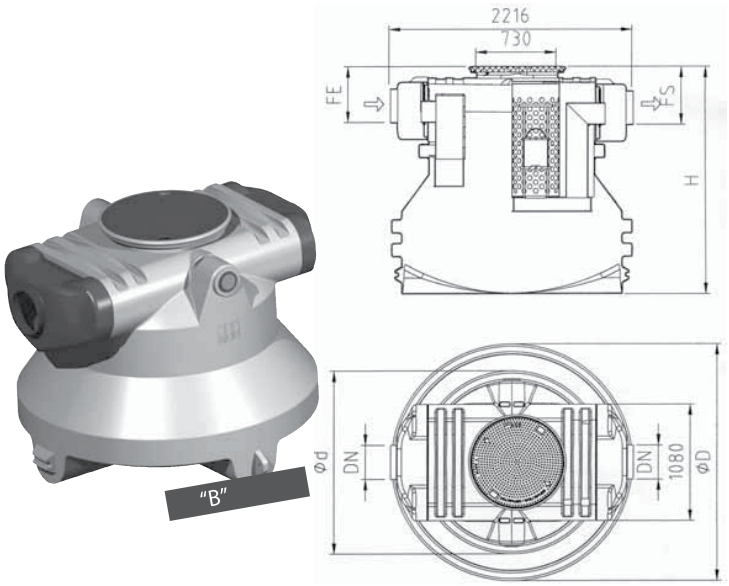

ACO ECO PLUS BYPASS

Névleg telj. NG (l/s)	Max. telj. NG (l/s)	Iszaptér (liter)	Olajtér (liter)	Csőcsatlakozás (liter)	d (mm)	D (mm)	FE (mm)	FS (mm)	H (mm)	Összsúly (kg)	Cikkszám
10	50	2000	560	300	1516	2016	510	530	1800	169	302588
15	75	1700	500	300	1516	2016	510	530	1640	160	302590
15	75	3000	500	300	1516	2016	510	530	2110	184	302591
20	100	2000	600	300	1516	2016	500	530	2110	202	302592

Az ACO cégcsoport termékeit folyamatosan fejleszti, ezért fenntartjuk az előzetes bejelentés nélküli műszaki változtatás jogát. A katalógus alapján készített tervekért és az esetleges nyomdai hibákért nem vállalunk felelősséget. Kérjük, hogy már a tervezés során vegye fel a kapcsolatot cégünk munkatársaival!

Jegyzetek

Jegyzetek

ACO Mélyépítés minden terméke az ACO rendszerlánc aktív elemét képezi.

- Folyókák
- Öntöttvas víznyelők és fedlapok
- Burkolható fedlapok
- Leválasztók
- Szennyvízkezelők
- Szikkasztó rendszerek
- Tározó rendszerek
- Szennyvízátemelők
- Faverem rácsok

ACO Magyarország
Építőelemeket Forgalmazó Bt.

2330 Dunaharaszti
Jedlik Ányos utca 24
Tel.: 06-24 620-380
Fax: 06-24 620-389
E-mail: acohu@aco.hu
Honlap: www.aco.hu

EMTZrt. Tanúsítva: ISO 9001 2648

ACO csoport. Erős családra építhet.