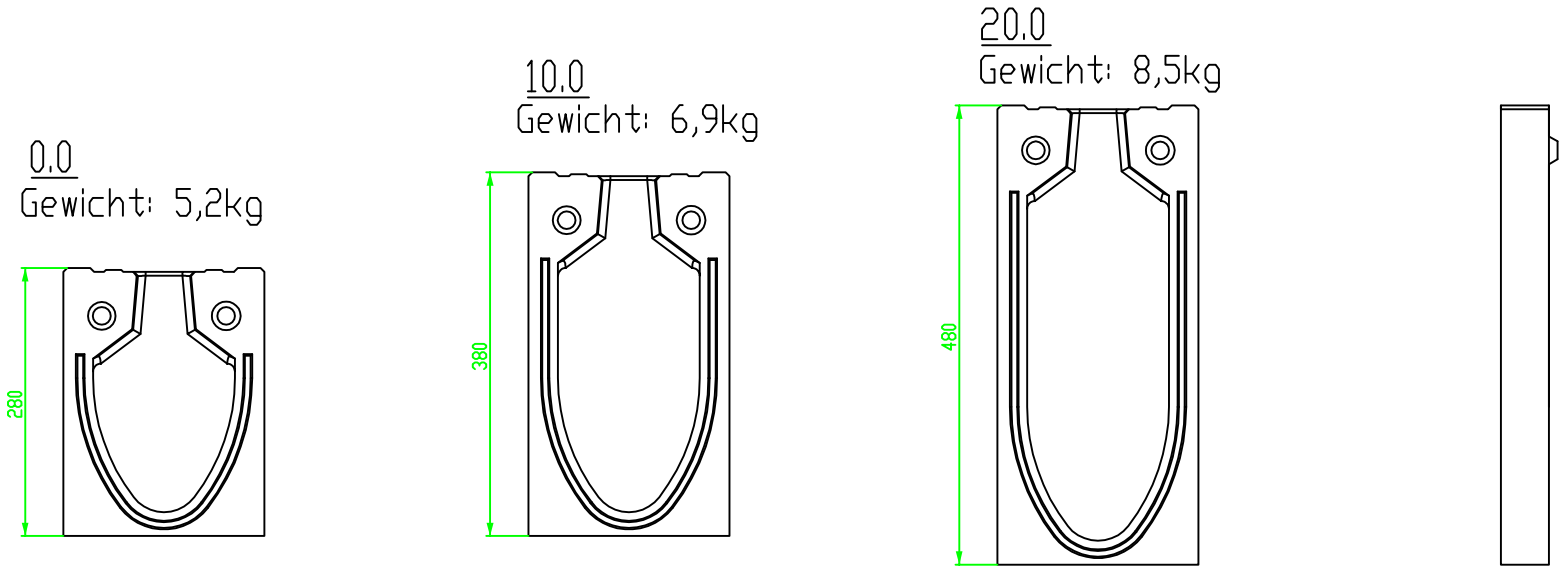

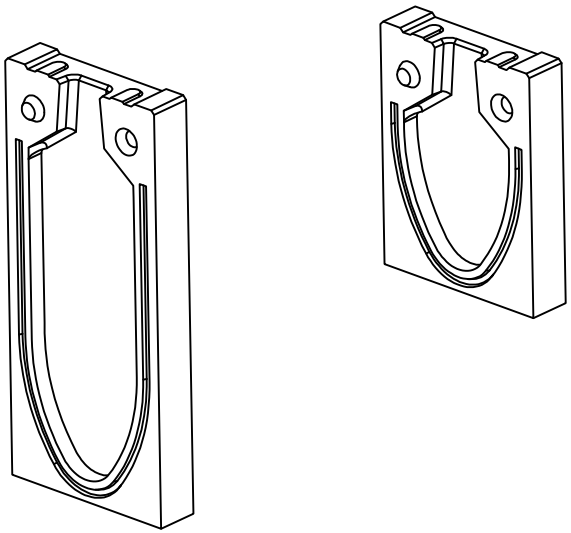

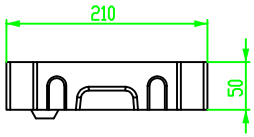

Art.-Nr.	Produkt
130085	RD150V Stirnwand 0.0, natur
130086	RD150V Stirnwand 10.0, natur
130087	RD150V Stirnwand 20.0, natur
130135	RD150V Stirnwand 0.0, schwarz
130136	RD150V Stirnwand 10.0, schwarz
130137	RD150V Stirnwand 20.0, schwarz

Materiál: Polymerbeton		Hmotnost: 8,47 kg		ACO Industries k.s Havlíčkova 268 582 22 Přibyslav Tel: +420 569 491 202 Fax: +420 569 482 529	
Tolerování: ISO 8062-CT9		Polotovar: Odlitek			
	Datum	Jméno	Měřítko: 1:4	Jednotky: mm	Promítání:
Kreslil:	15. dubna 2009	Dočekal			Diese Zeichnung darf weder kopiert noch dritten Personen, insbesondere zum Zweck anderweitiger Benutzung eingeteilt werden und bleibt unser Eigentum. Schutzvermerk nach DIN 34 beachten
Kontroloval:					
Tisk:	7. prosince 2009				
				Číslo výkresu: T1-P01-121-00	Index
				Nahrazuje: / Nahrazeno:	Formát: A2